対象年齢
6～12才

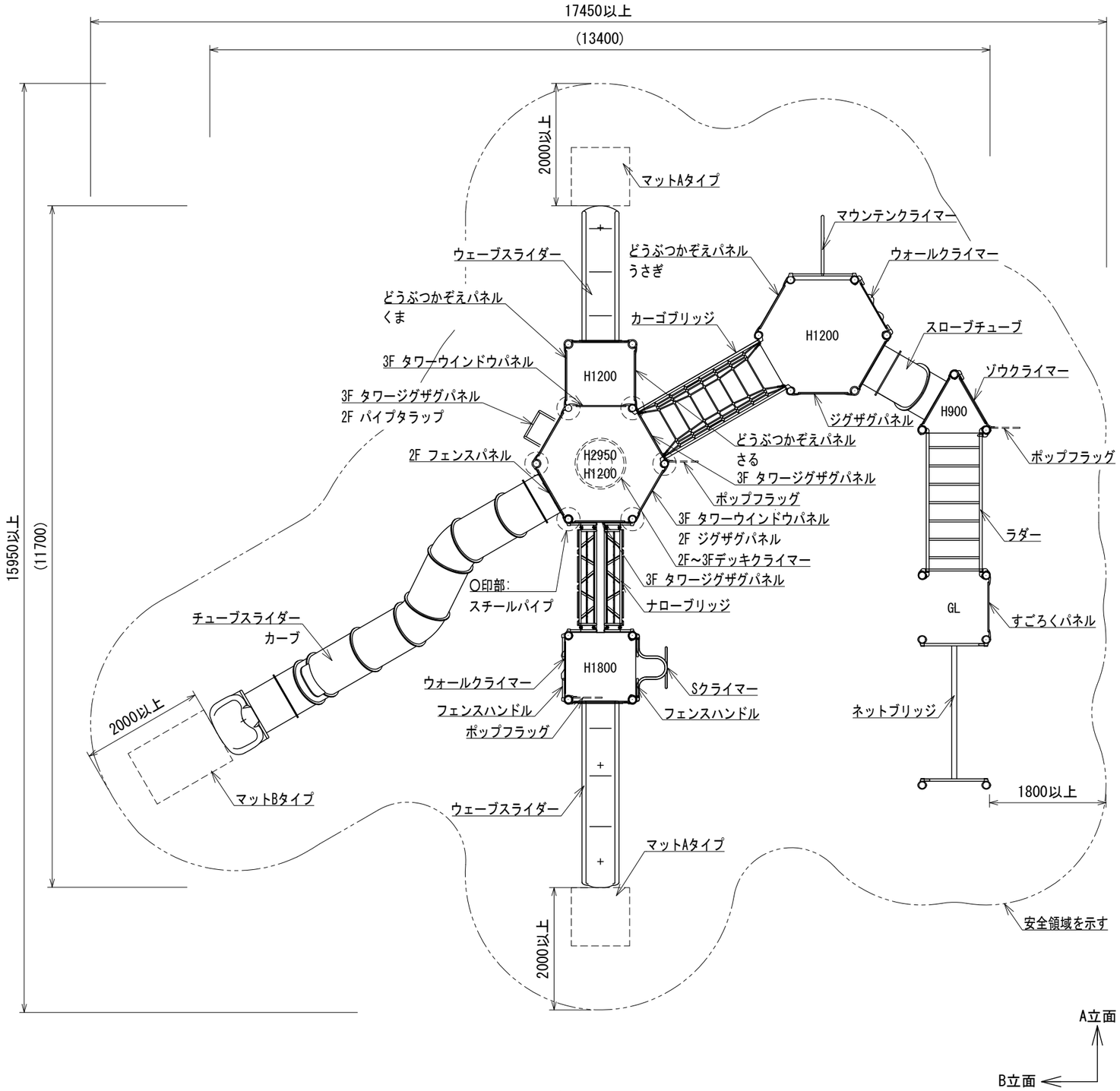

平面図

- ○ 色:メーカー指定色
- ○ 塗装:ウレタン樹脂塗装(特記のある場合を除く)

- ○ 支柱:アルミニウム/紛体塗装
- ○ 「○」印支柱:スチール/電気亜鉛メッキ/地際部鋼材補強溶接
- ○ デッキ:スチール/電気亜鉛メッキ
- ○ 遊具アイテムのフレーム:スチール/電気亜鉛メッキ/地際部鋼材補強溶接
- ○ スライダー:ポリエチレン回転成形品
- ○ チューブスライダー中間支柱:スチール/電気亜鉛メッキ/地際部鋼材補強溶接
- ○ ウェーブスライダー中間支柱:スチール/溶融亜鉛メッキ
- ○ スライダー終端脚部:スチール/溶融亜鉛メッキ/無塗装
- ○ アンカーボルト:スチール/溶融亜鉛メッキ/無塗装

- ○ 設置する上で、安全領域を確保する事とする。
- ○ 積雪について、本製品は一般地域(積雪1m未満)を基準とする。
  1m以上積雪する場合は、除雪または雪囲い等を施して下さい。
- ○ ISO 9001:2015認証取得企業の製品とする。
- ○ 遊具の安全に関する規準JPFA-SP-S:2024に適合した製品とする。
- ○ (一社)日本公園施設業協会 SPマーク表示認定企業の製品とする。
- ○ (一社)日本公園施設業協会 団体賠償責任保険に加入した製品とする。

- ○ 製品において、仕様の変更がある場合は承諾図による。
- ○ 本製品の設計図面の変更、模倣を禁止する。
- ○ 内田工業(株)製品、または同等以上とする。

- ○ マットは別売とする。

UCHIDA	設計条件	基準風速	地耐力		弊社までご相談ください	メモ	名称 キッズコンビ	頁 1/3
		34 m/s 以下	長期	50 KN/m	※ 左記に適合しない場所に設置する場合			用紙 A3
			短期	100 KN/m	※ 地表面粗度区分Ⅲ以外の場合			
日付	2024.4.1				※ 多雪地域に設置する場合		図番 AC-1101	縮尺 1:80

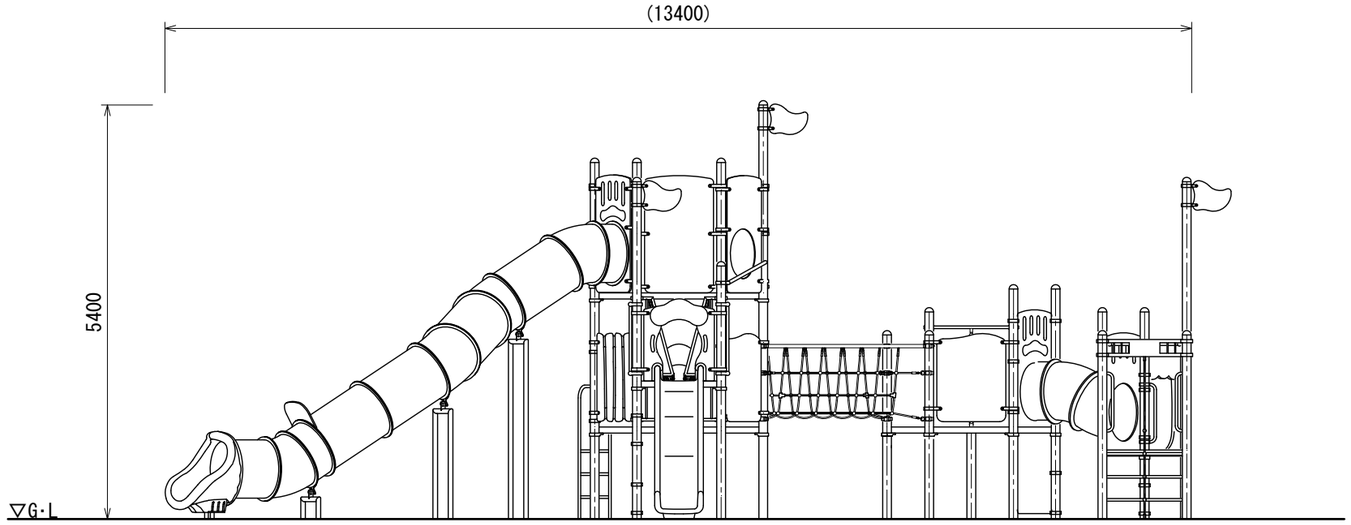

A立面図

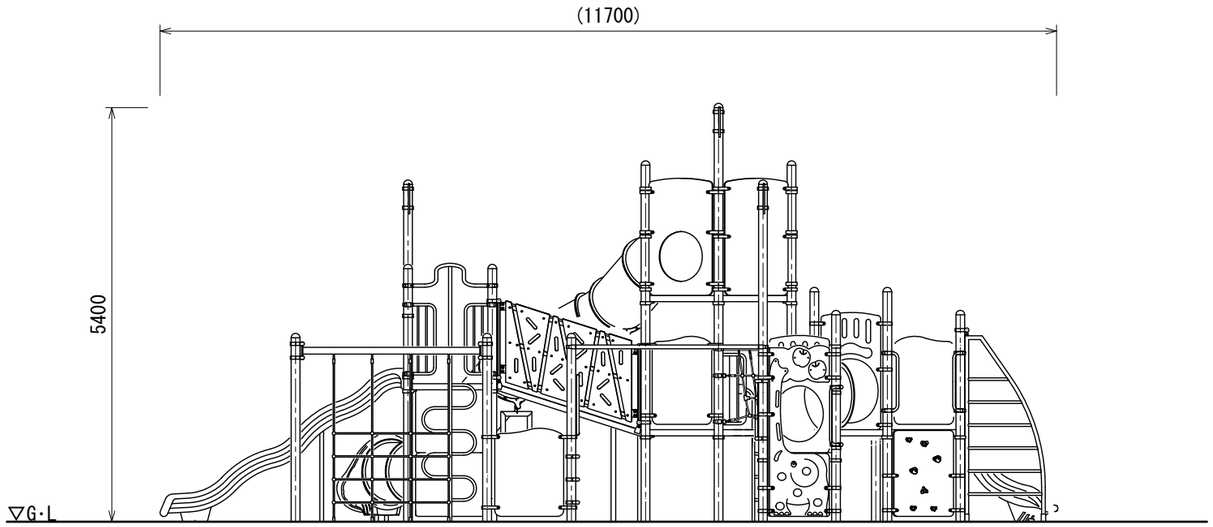

B立面図

UCHIDA	設計条件	基準風速	地耐力		弊社までご相談ください	メモ	名称 キッズコンビ
日付 2024.4.1		34 m/s 以下	長期	50 KN/m	※ 左記に適合しない場所に設置する場合		図番 AC-1101
			短期	100 KN/m	※ 地表面粗度区分Ⅲ以外の場合 ※ 多雪地域に設置する場合		頁 2/3 用紙 A3 縮尺 1:80

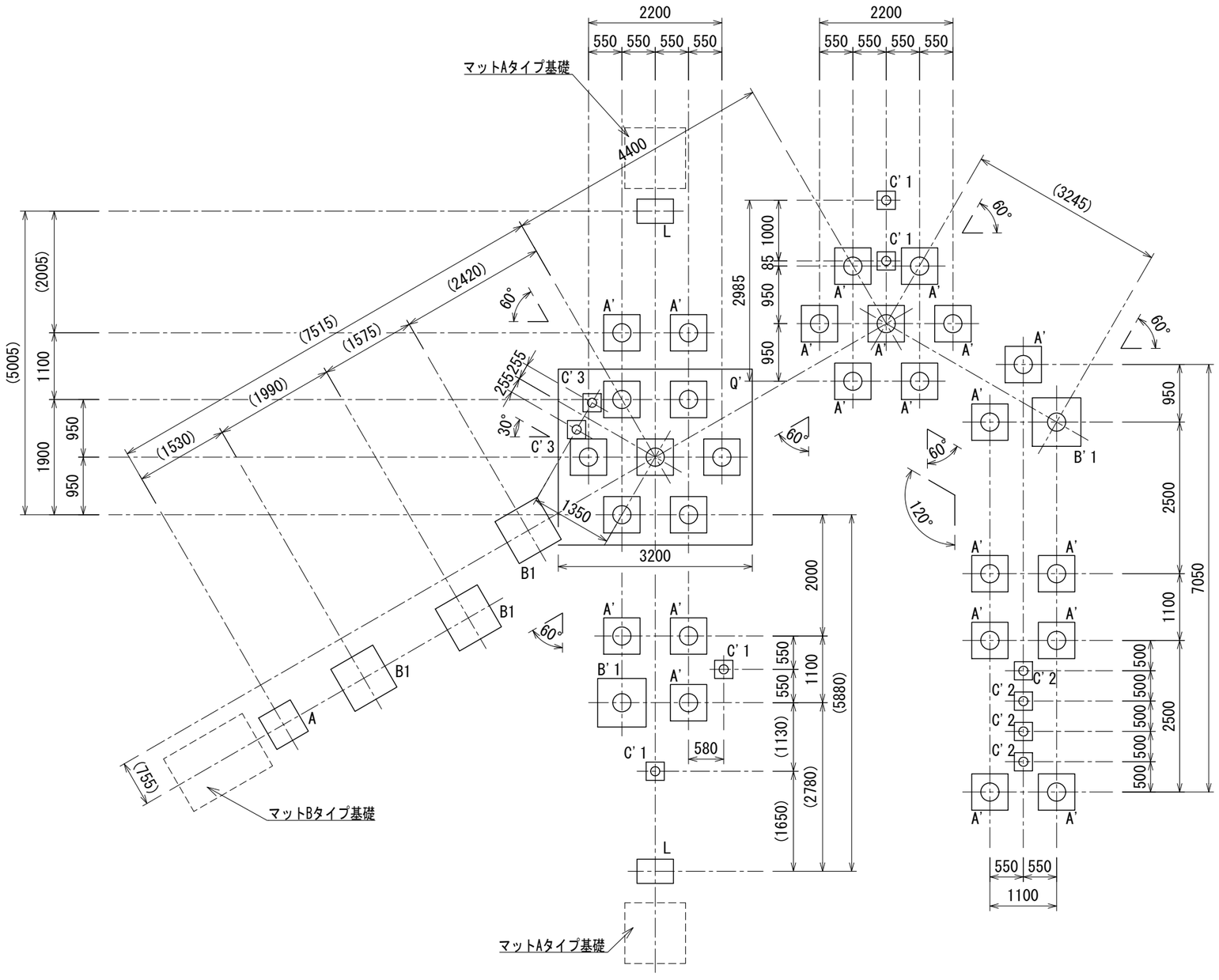

基礎数	
A'	20
B' 1	2
C' 1	4
C' 2	4
C' 3	2
Q'	1
A	1
B1	3
L	2

基礎伏図

UCHIDA	設計条件	基準風速	地耐力		弊社までご相談ください	メモ	名称 キッズコンビ
日付 2024.4.1		34 m/s 以下	長期	50 KN/m	※ 左記に適合しない場所に設置する場合		図番 AC-1101
			短期	100 KN/m	※ 地表面粗度区分Ⅲ以外の場合		頁 3/3
					※ 多雪地域に設置する場合		用紙 A3
							縮尺 1:80

A'

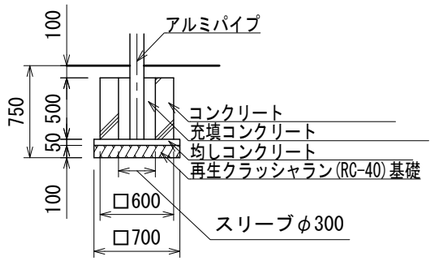

B'1

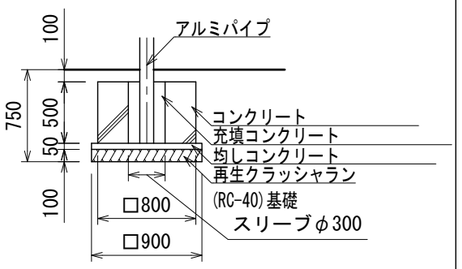

C'1

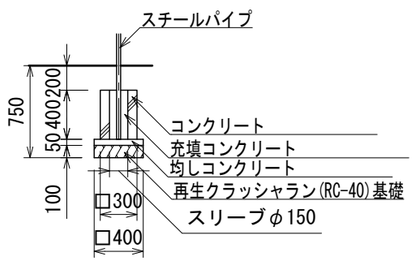

Q'

スリーブ穴位置や方向に注意する事

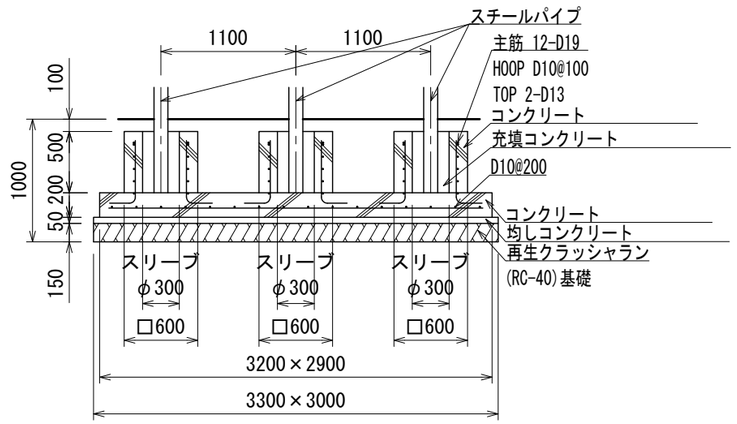

C'2

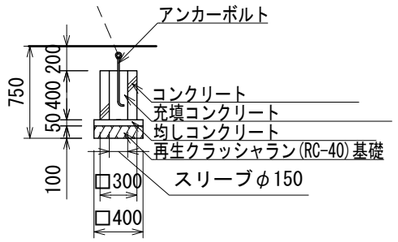

C'3

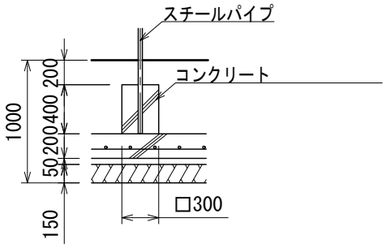

A

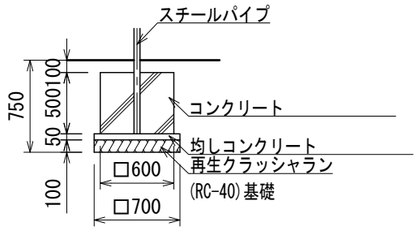

B1

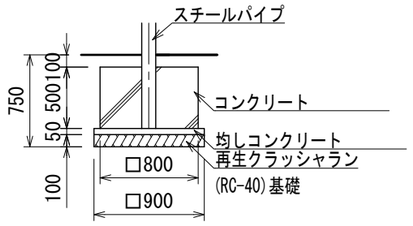

L

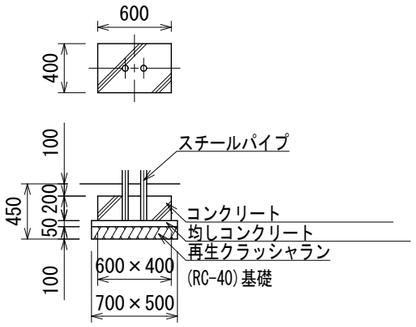

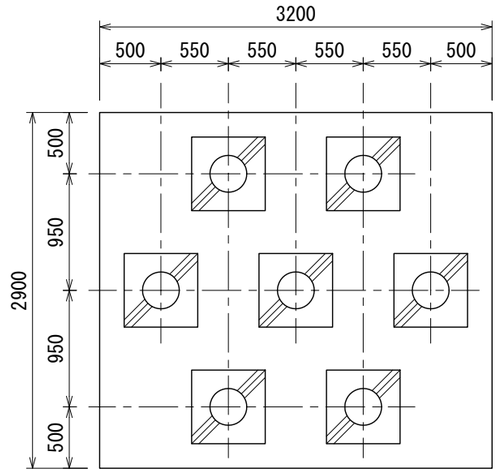

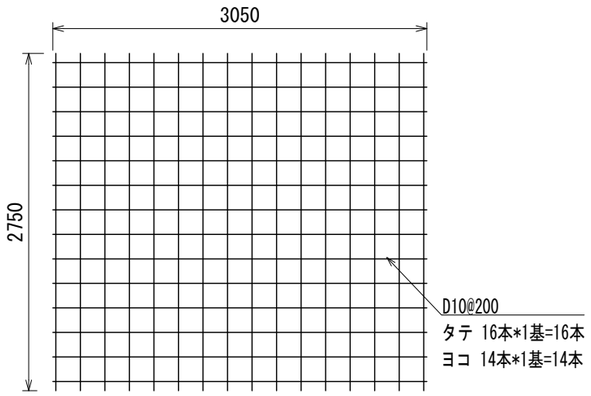

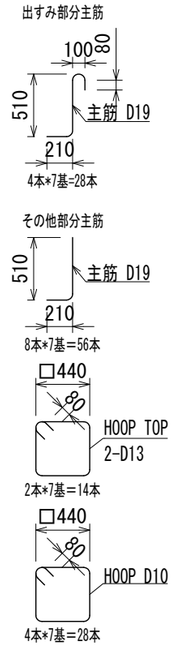

※図面は基礎の寸法を示すものであり、支柱の数量・仕様は実際と異なる場合があります。

UCHIDA	設計条件	基準風速	地耐力		弊社までご相談ください	メモ
日付 2024.4.1		34 m/s 以下	長期	50 KN/m	※ 左記に適合しない場所に設置する場合	
			短期	100 KN/m	※ 地表面粗度区分Ⅲ以外の場合	
					※ 多雪地域に設置する場合	

名称 **標準基礎詳細図**

図番 AC-1101

頁 1/1

用紙 A3

縮尺 1:50