対象年齢
6～12才

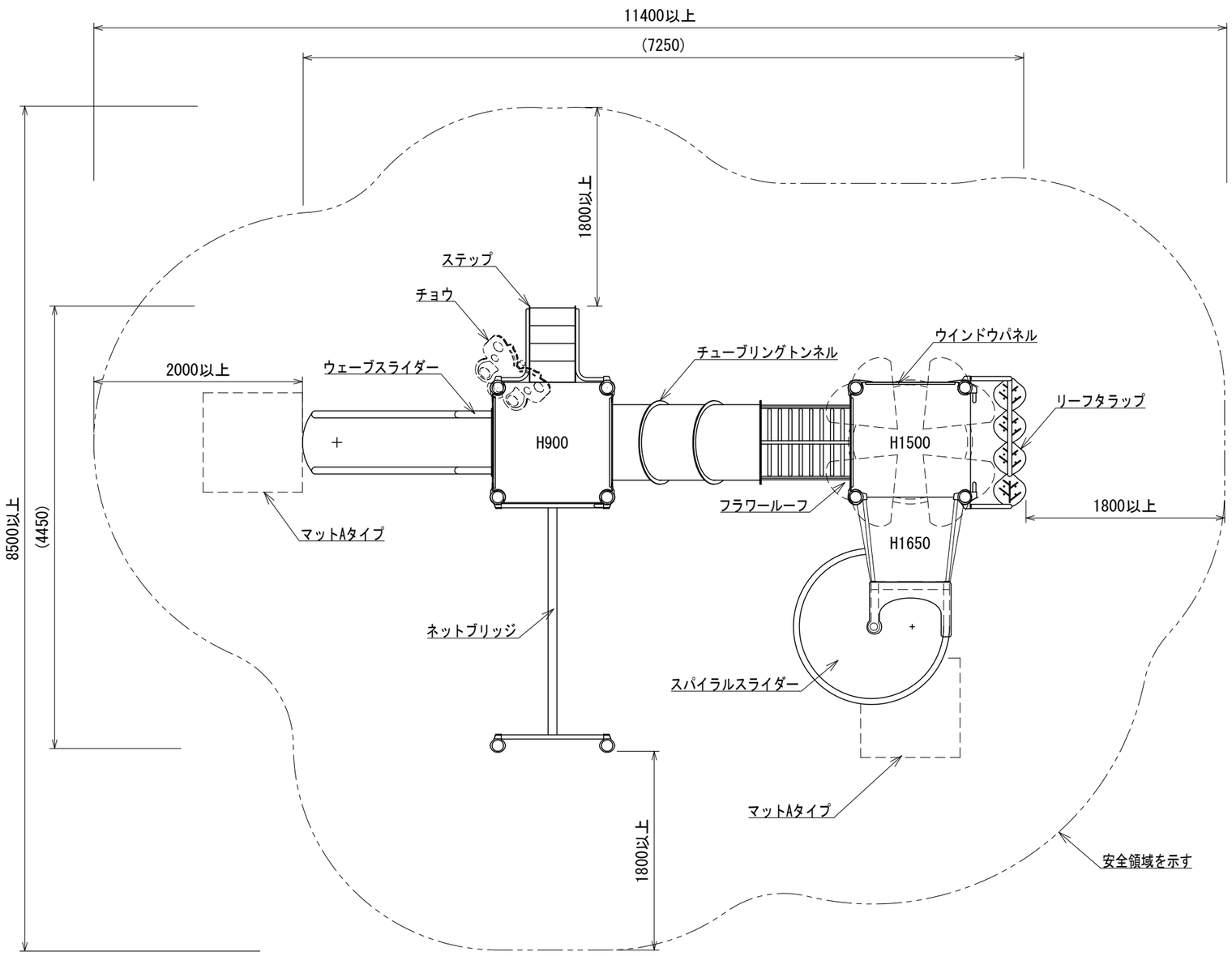


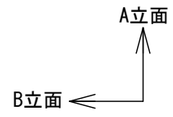


平面図

- ○ 色:メーカー指定色
- ○ 塗装:ウレタン樹脂塗装(特記のある場合を除く)

- ○ 支柱:アルミニウム/紛体塗装
- ○ デッキ:スチール/電気亜鉛メッキ
- ○ 遊具アイテムのフレーム:スチール/電気亜鉛メッキ/地際部鋼材補強溶接
- ○ スライダー・チューブ:ポリエチレン回転成形品
- ○ スパイラルスライダー支柱:スチール/溶融亜鉛メッキ
- ○ スライダー終端脚部:スチール/溶融亜鉛メッキ/無塗装
- ○ アンカーボルト:スチール/溶融亜鉛メッキ/無塗装
- ○ サポートパイプ:スチール/電気亜鉛メッキ/地際部鋼材補強溶接

---

- ○ 設置する上で、安全領域を確保する事とする。
- ○ 積雪について、本製品は一般地域(積雪1m未満)を基準とする。
  1m以上積雪する場合は、除雪または雪囲い等を施して下さい。
- ○ ISO 9001:2015認証取得企業の製品とする。
- ○ 遊具の安全に関する規準JPFA-SP-S:2024に適合した製品とする。
- ○ (一社)日本公園施設業協会 SPマーク表示認定企業の製品とする。
- ○ (一社)日本公園施設業協会 団体賠償責任保険に加入した製品とする。

- ○ 製品において、仕様の変更がある場合は承諾図による。
- ○ 本製品の設計図面の変更、模倣を禁止する。
- ○ 内田工業(株)製品、または同等以上とする。

- ○ マットは別売とする。

| | | | | | | | | | |
|---|---|---|---|---|---|---|---|---|---|
| UCHIDA | 設計条件 | 基準風速 | 地耐力 | | 弊社までご相談ください | メモ | 名称 | キッズコンビ | 頁 1/3 |
| | | 34 m/s 以下 | 長期 | 50 KN/m | ※ 左記に適合しない場所に設置する場合 | | | | 用紙 A3 |
| 日 付 | 2024.4.1 | | 短期 | 100 KN/m | ※ 地表面粗度区分Ⅲ以外の場合<br>※ 多雪地域に設置する場合 | | 図番 | AC-1131 | 縮尺 1:50 |

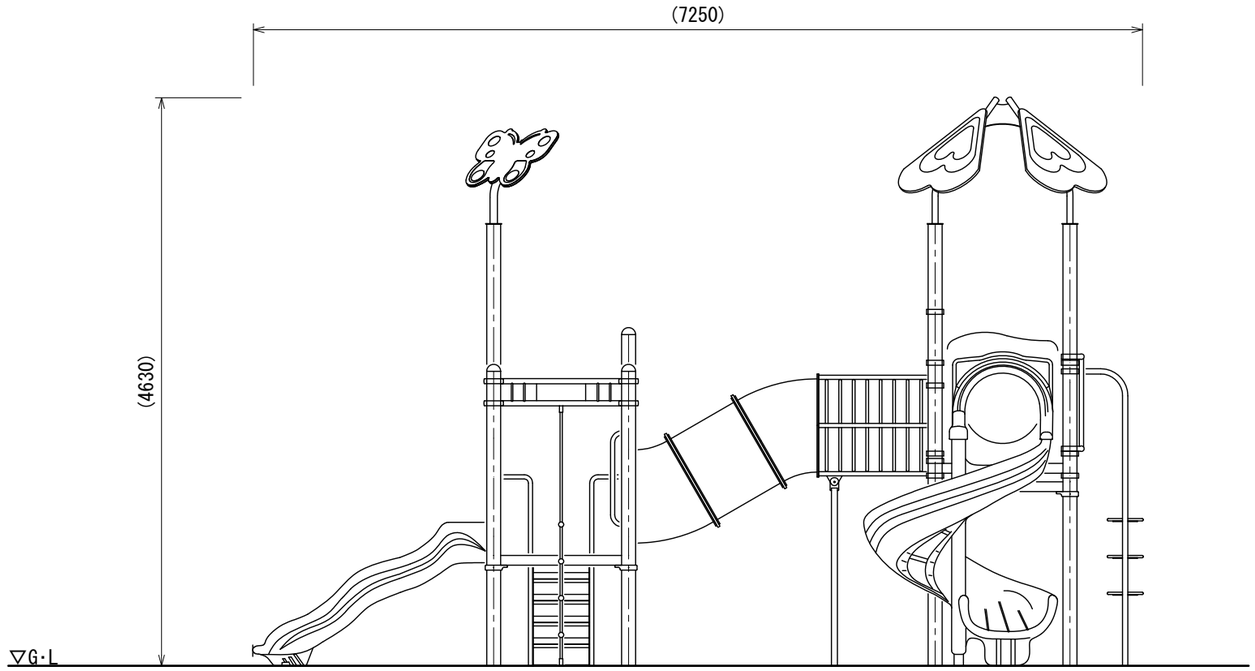


A立面図

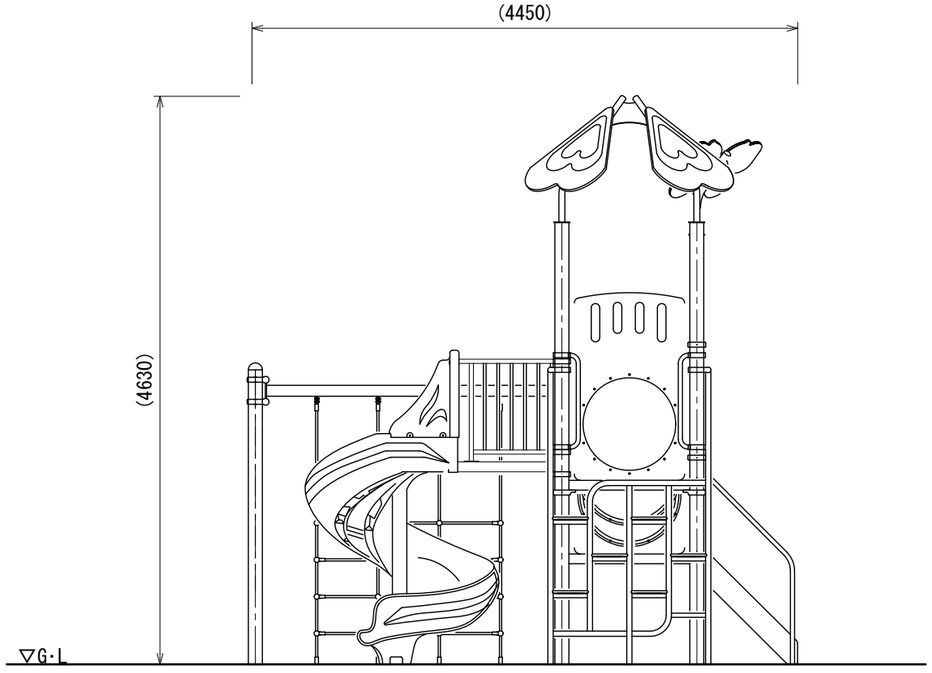


B立面図

| | | | | | | | | | |
|---|---|---|---|---|---|---|---|---|---|
| UCHIDA | 設計条件 | 基準風速 | 地耐力 | | 弊社までご相談ください | メモ | 名称 | キッズコンビ | 頁 2/3 |
| | | 34 m/s 以下 | 長期 | 50 KN/m | ※ 左記に適合しない場所に設置する場合 | | | | 用紙 A3 |
| 日 付 | 2024.4.1 | | 短期 | 100 KN/m | ※ 地表面粗度区分Ⅲ以外の場合<br>※ 多雪地域に設置する場合 | | 図番 | AC-1131 | 縮尺 1:50 |

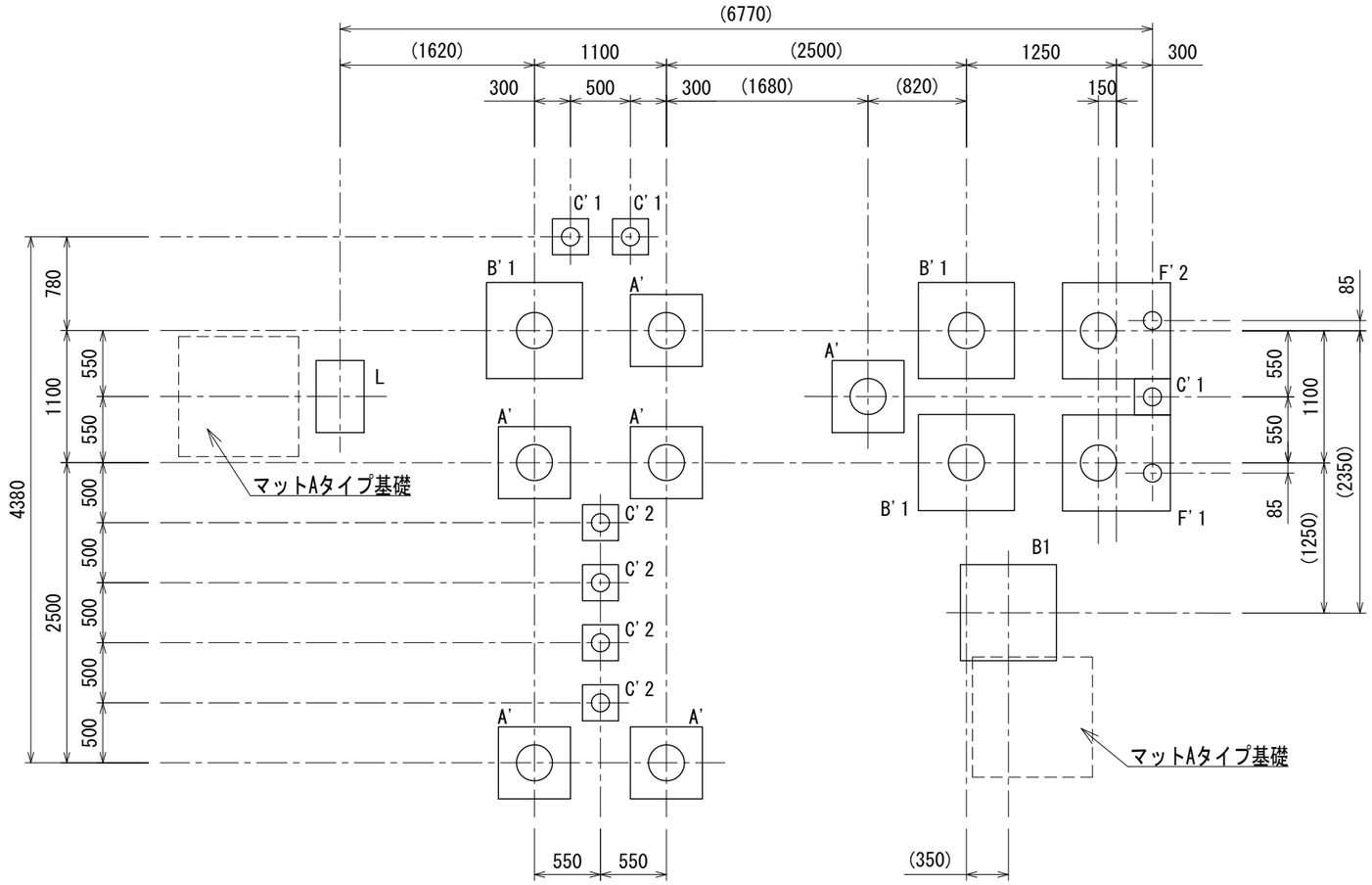


| 基礎数 | |
|---|---|
| A' | 6 |
| B'1 | 3 |
| C'1 | 3 |
| C'2 | 4 |
| F'1 | 1 |
| F'2 | 1 |
| | |
| B1 | 1 |
| L | 1 |

基礎伏図

| | | | | | | | | | |
|---|---|---|---|---|---|---|---|---|---|
| UCHIDA | 設計条件 | 基準風速 | 地耐力 | | 弊社までご相談ください | メモ | 名称 | キッズコンビ | 頁 3/3 |
| | | 34 m/s 以下 | 長期 | 50 KN/m | ※ 左記に適合しない場所に設置する場合 | | | | 用紙 A3 |
| 日 付 | 2024.4.1 | | 短期 | 100 KN/m | ※ 地表面粗度区分Ⅲ以外の場合<br>※ 多雪地域に設置する場合 | | 図番 | AC-1131 | 縮尺 1:50 |

## A'

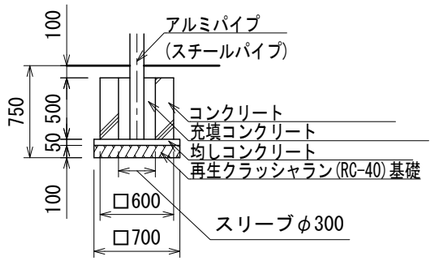


## B'1

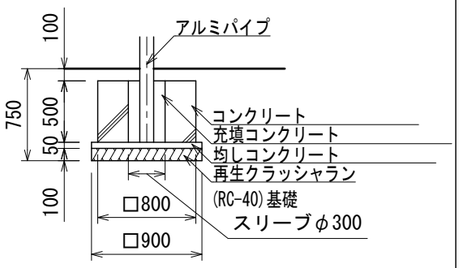


## C'1

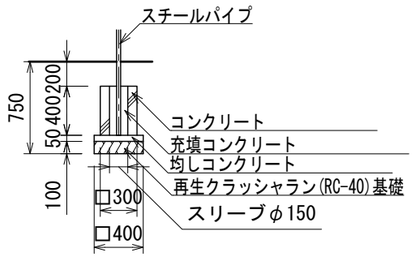


## C'2

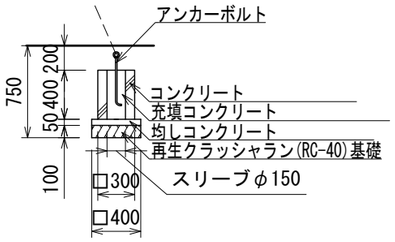


## F'1

スリーブ穴位置や方向に注意する事

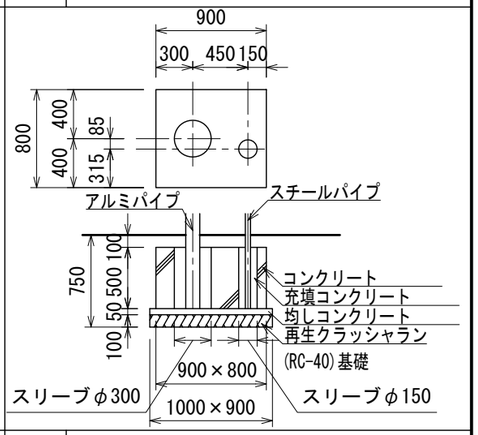


## F'2

スリーブ穴位置や方向に注意する事

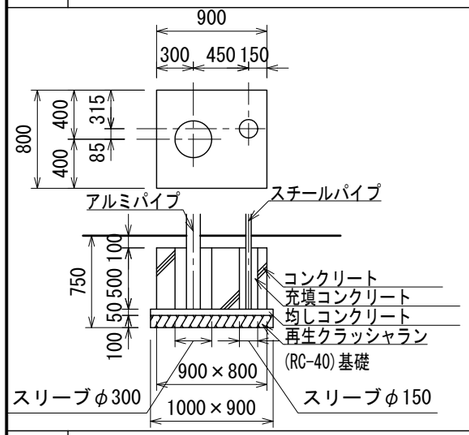


## B1

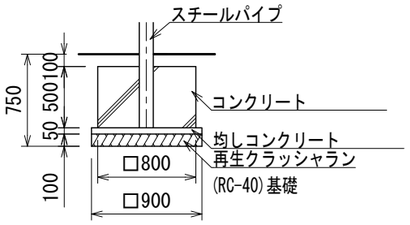


## L

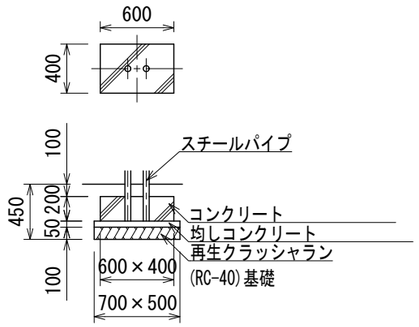


※図面は基礎の寸法を示すものであり、支柱の数量・仕様は実際と異なる場合があります。

| | | | | | | | |
|---|---|---|---|---|---|---|---|
| UCHIDA | 設計条件 | 基準風速 | 地耐力 | | 弊社までご相談ください | メモ | 名称 標準基礎詳細図 | 頁 1/1 |
| 日付 2024.4.1 | | 34 m/s 以下 | 長期 | 50 KN/m | ※ 左記に適合しない場所に設置する場合 | | | 用紙 A3 |
| | | | 短期 | 100 KN/m | ※ 地表面粗度区分Ⅲ以外の場合<br>※ 多雪地域に設置する場合 | | 図番 AC-1131 | 縮尺 1:50 |