対象年齢
6～12才

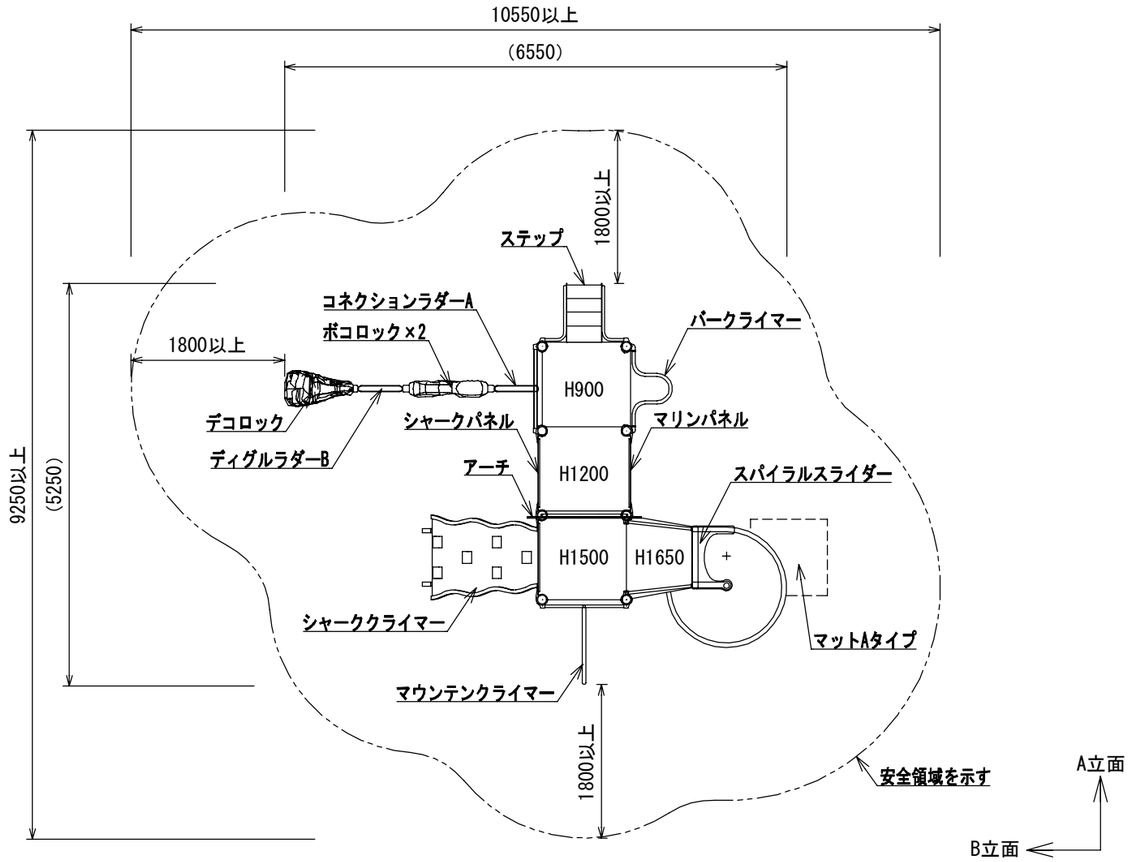

平面図

○ 色：メーカー指定色
○ 塗装：ウレタン樹脂塗装(特記のある場合を除く)

○ 支柱:アルミニウム/紛体塗装
○ デッキ:スチール/電気亜鉛メッキ
○ 遊具アイテムのフレーム:スチール/電気亜鉛メッキ/地際部鋼材補強溶接
○ スライダー・ロック:ポリエチレン回転成形品
○ スパイラルスライダー支柱:スチール/溶融亜鉛メッキ/無塗装
○ スライダー終端脚部:スチール/溶融亜鉛メッキ/無塗装
○ デコロックアンカー：スチール/溶融亜鉛メッキ/無塗装
○ コネクションラダー・ディグルラダー：スチール/溶融亜鉛メッキ

○ 設置する上で、安全領域を確保する事とする。
○ 積雪について、本製品は一般地域(積雪1m未満)を基準とする。
1m以上積雪する場合は、除雪または雪囲い等を施して下さい。
○ ISO 9001:2015認証取得企業の製品とする。
○ 遊具の安全に関する規準JPFA-SP-S:2024に適合した製品とする。
○ (一社)日本公園施設業協会 SPマーク表示認定企業の製品とする。
○ (一社)日本公園施設業協会 団体賠償責任保険に加入した製品とする。

○ 製品において、仕様の変更がある場合は承諾図による。
○ 本製品の設計図面の変更、模倣を禁止する。
○ 内田工業(株)製品、または同等以上とする。

○ マットは別売とする。

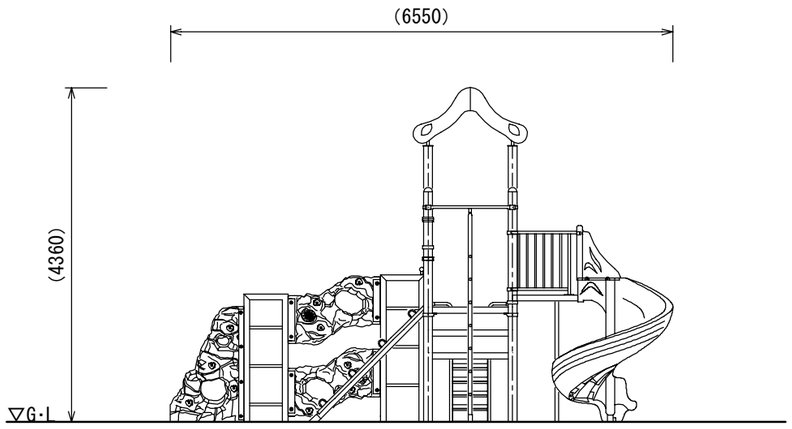

A立面図

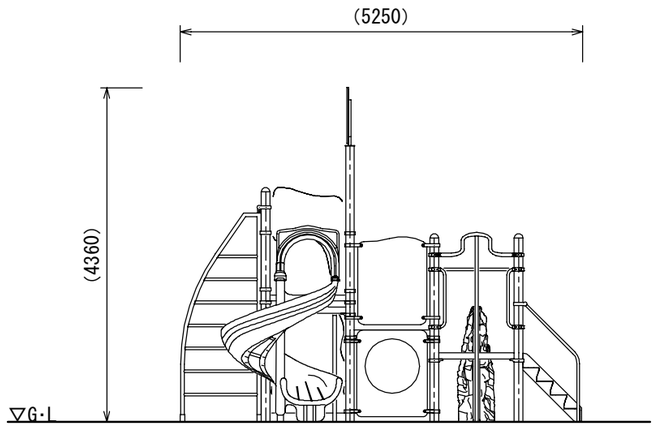

B立面図

UCHIDA	設計条件	基準風速	地耐力		弊社までご相談ください	メモ	名称	キッズコンビ	頁 1/2
		34 m/s 以下	長期	50 KN/m	※ 左記に適合しない場所に設置する場合				用紙 A3
日 付 2024.4.1			短期	100 KN/m	※ 地表面粗度区分Ⅲ以外の場合		図番	AC-1248	縮尺 1:80
					※ 多雪地域に設置する場合				

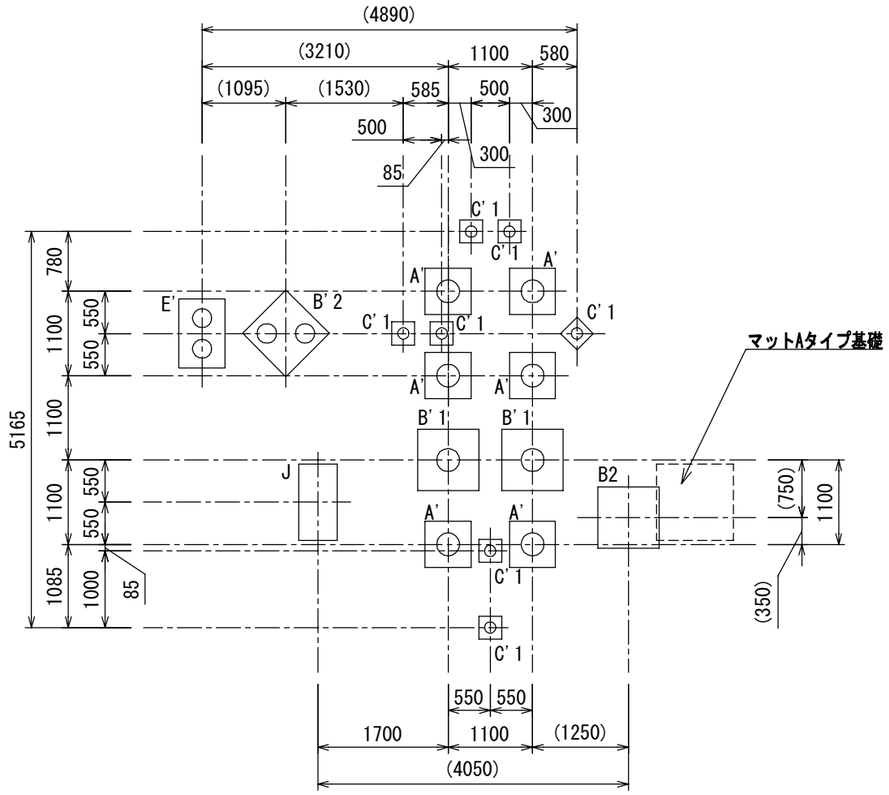

基礎基数	
A'	6
B' 1	2
B' 2	1
C' 1	7
E'	1
B2	1
J	1

基礎伏図

UCHIDA	設計条件	基準風速	地耐力		弊社までご相談ください	メモ	名称 キッズコンビ	頁 2/2
		34 m/s 以下	長期	50 KN/m	※ 左記に適合しない場所に設置する場合			用紙 A3
日 付	2024. 4. 1		短期	100 KN/m	※ 地表面粗度区分Ⅲ以外の場合 ※ 多雪地域に設置する場合		図番 AC-1248	縮尺 1:80

A'

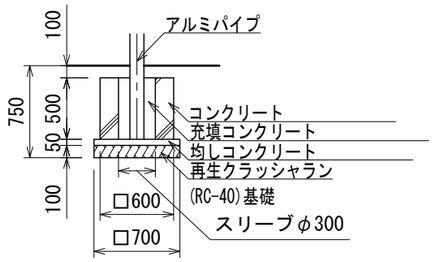

B'1

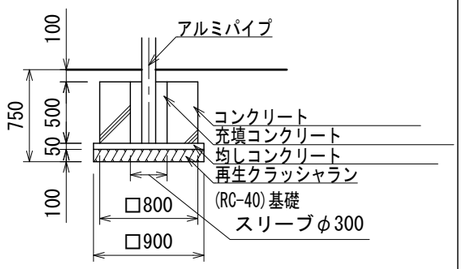

B'2

スリーブ穴位置や方向に注意する事

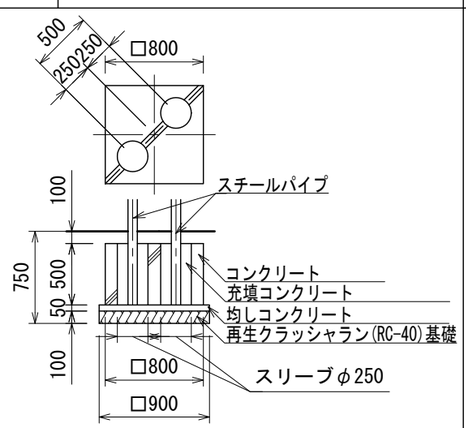

C'1

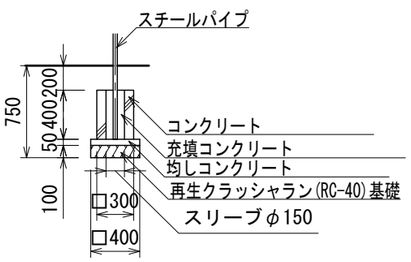

E'

スリーブ穴位置や方向に注意する事

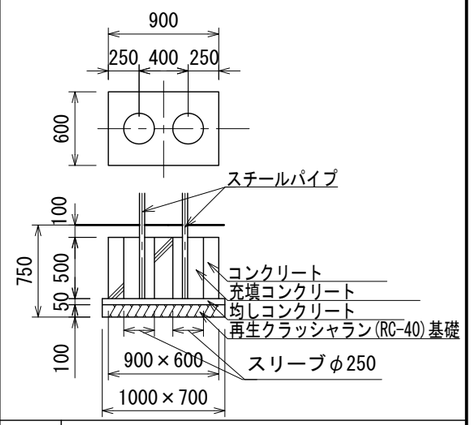

B2

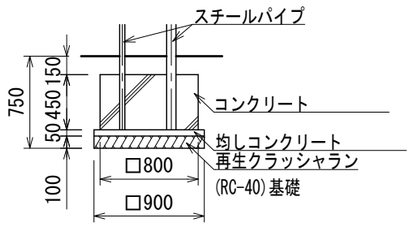

J

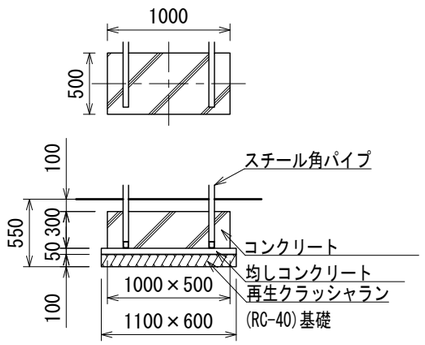

※図面は基礎の寸法を示すものであり、支柱の数量・仕様は実際と異なる場合があります。

UCHIDA	設計条件	基準風速	地耐力		弊社までご相談ください	メモ	名称 標準基礎詳細図
		34 m/s 以下	長期	50 KN/m	※ 左記に適合しない場所に設置する場合		頁 1/1
			短期	100 KN/m	※ 地表面粗度区分Ⅲ以外の場合		用紙 A3
日付	2024.4.1				※ 多雪地域に設置する場合		図番 AC-1248 / 縮尺 1:50