フィットネスコンビB S=1:30

[AF-1152]

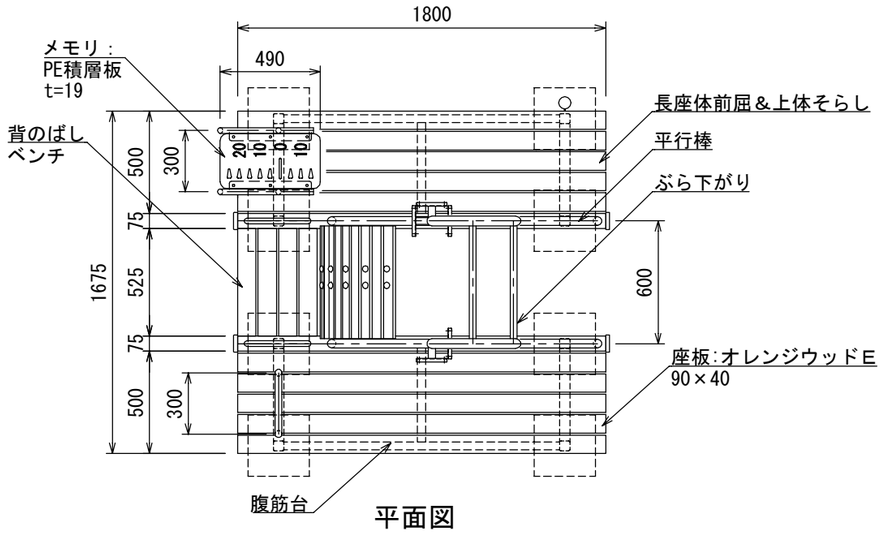

平面図

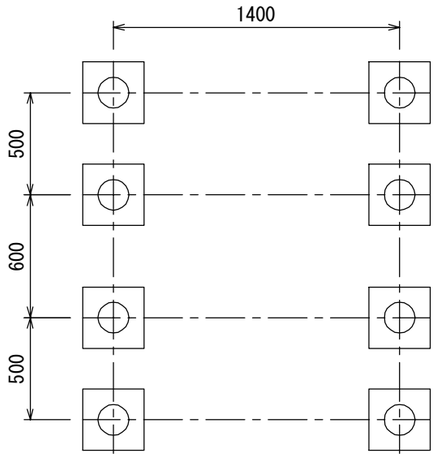

基礎伏図

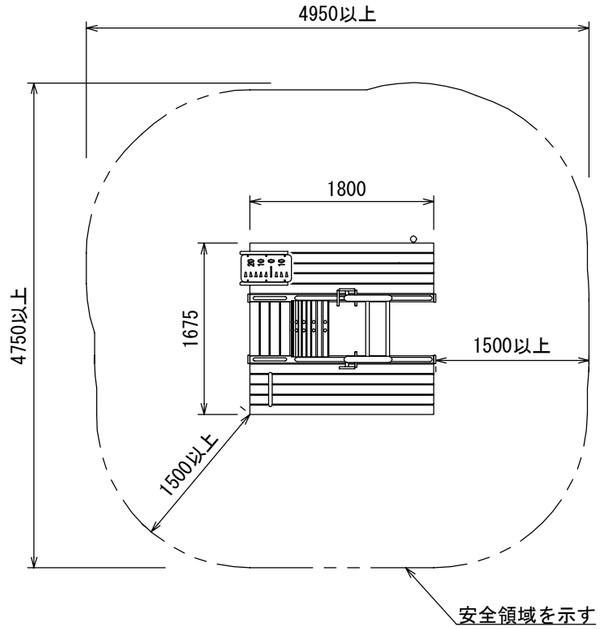

安全領域図 S=1:60

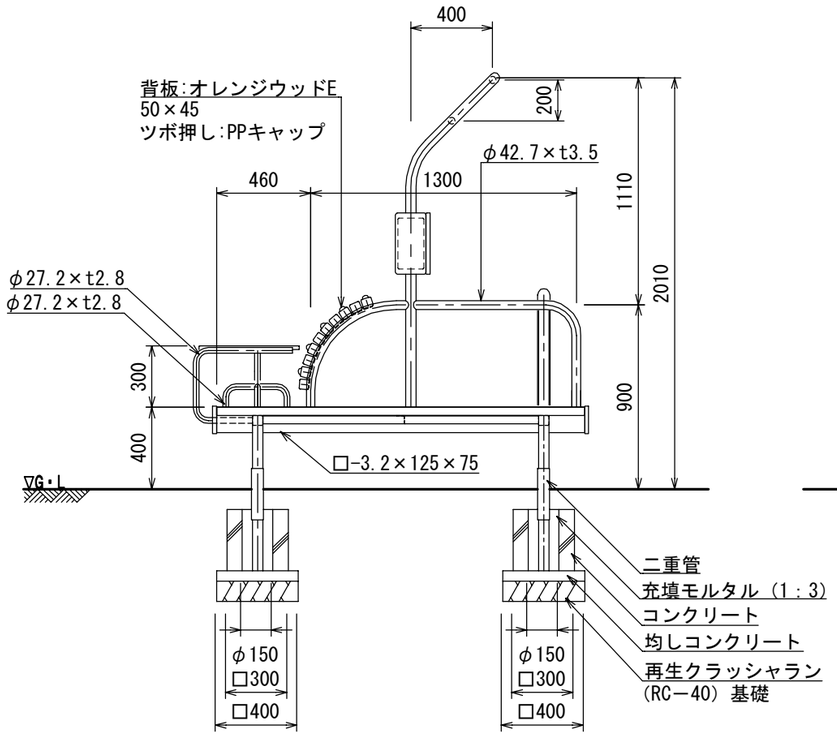

立面図

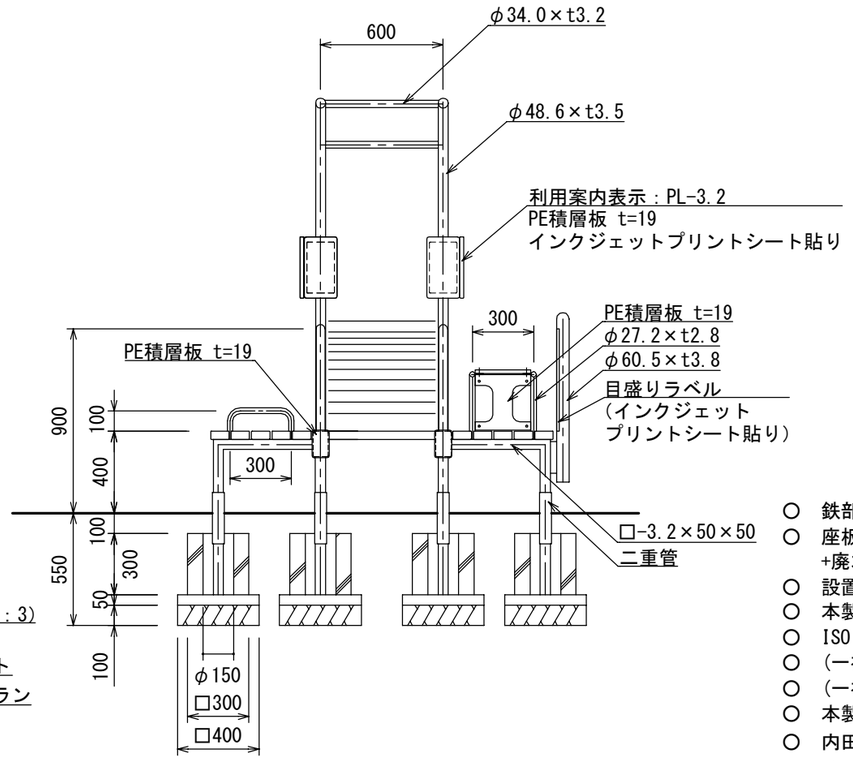

側面図

- ○ 鉄部は電気亜鉛メッキ処理とし、ウレタン樹脂塗装仕上げとする。
- ○ 座板(オレンジウッドE)はプラスチック(廃プラスチック含む)+廃木粉配合の人工木材とする。
- ○ 設置する上で、安全領域を確保する事とする。
- ○ 本製品は大人用とする。
- ○ ISO 9001:2015認証取得企業の製品とする。
- ○ (一社)日本公園施設業協会 SPLマーク表示認定企業の製品とする。
- ○ (一社)日本公園施設業協会 団体賠償責任保険に加入した製品とする。
- ○ 本製品の設計図面の変更、模倣を禁止する。
- ○ 内田工業(株)製品または同等以上とする。
- ※ 改良の為、一部仕様変更する場合が有ります。

[オレンジウッドE 断面図(2層構造)]

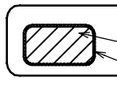

＊内層：プラスチック(廃プラスチック含む)再生品。
＊外層：バージン樹脂(耐候劣化防止のため)

UCHIDA	日付	設計条件	基本風速	地耐力	弊社までご相談ください
	2024.4.1		34 m/s 以下	・長期地耐力 50 KN/㎡ ・短期地耐力 100 KN/㎡	※ 左記に適合しない場所に設置する場合 ※ 地表面粗度区分Ⅲ以外の場合 ※ 多雪地域に設置する場合