バスケットゴール(一般用・防護マット付) S=1:30

[AF-2130]+[AF-2119]

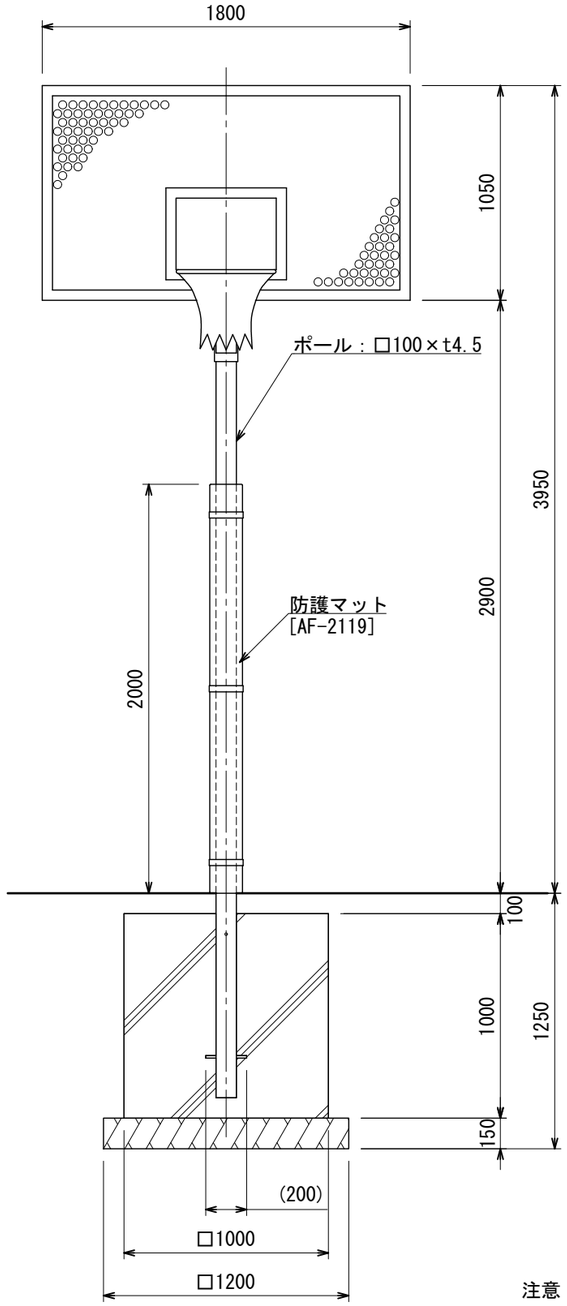

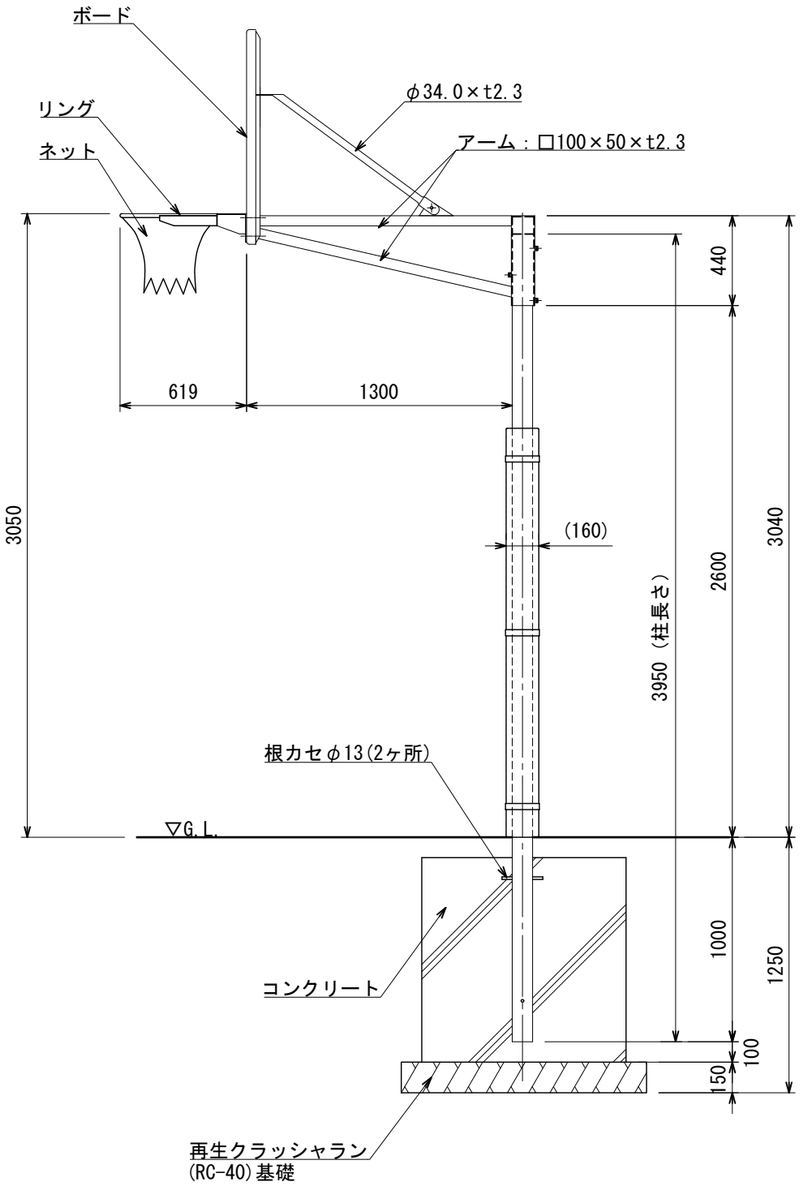

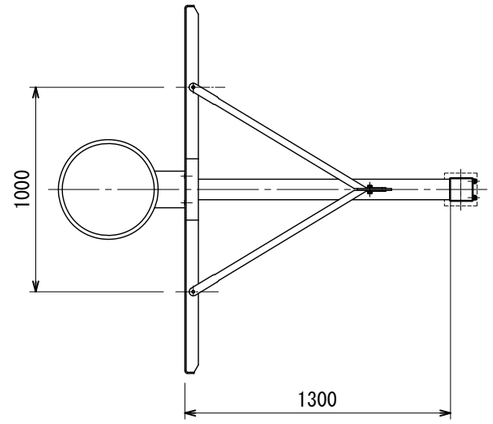

仕様(組立式)

ボード　：アルミ合金　板厚6mmパンチング板
　　焼付塗装
ポール　：一般構造用角型鋼管(JIS G3466 STKR)
　　電気亜鉛メッキ処理後焼付塗装
アーム　：一般構造用角形鋼管(JIS G3466 STKR)
　　一般構造用炭素鋼鋼管(JIS G3444 STK)
　　電気亜鉛メッキ処理後焼付塗装
リング　：一般構造用圧延鋼材(JIS G3101 SS)
　　電気亜鉛メッキ処理後焼付塗装(橙色)
ネット　：ビニロン 20S/300本
ねじ類　：ステンレス製(SUS304)
重量　　：117kg/半対

[防護マット]

外皮　　:防水帆布
芯材　　:ポリエチレンフォーム
固定方法:マジックテープ 固定バンド3本付
重量　　:2.3kg

注意

・本製品は風速34m/s、地表面粗度区分Ⅲで設計しております。
　これに適合しない場所に設置する場合は弊社までご相談ください。

・基礎寸法は参考です。短期地耐力100kN/㎡を想定しておりますが、
　現場の状況に合わせて設計してください。

○　ISO 9001:2015認証取得企業の製品とする。
○　(一社)日本公園施設業協会 SPLマーク表示認定企業の製品とする。
○　(一社)日本公園施設業協会 団体賠償責任保険に加入した製品とする。
○　本製品の設計図面の変更、模倣を禁止する。
○　内田工業(株)製品または同等以上とする。

UCHIDA

日付
2024.4.1