2連ユニバーサルブランコ S=1:50

[AM-1323]

○ 継ぎ手金具はダクタイル鋳鉄(FCD450)とする。
○ 鋳物類はウレタン樹脂塗装仕上げとする。
○ 支柱(φ60.5)は、スーパージンクコート鋼管(溶融亜鉛メッキの上、トップコート処理)とし、ウレタン樹脂塗装仕上げとする。(根カセを除く)
○ 梁材(φ89.1)は電気亜鉛メッキ処理とし、ウレタン樹脂塗装仕上げとする。
○ 設置する上で、安全領域を確保する事とする。
○ 遊具の対象年齢は、3～6才とする。
○ 着座部底面の最下点から着地面までの間隔は、350mm以上(※1)を基準とし、+100mmまでは許容範囲とする。
○ ISO 9001:2015認証取得企業の製品とする。
○ 遊具の安全に関する規準JPFA-SP-S:2024に適合した製品とする。 (※2)
○ (一社)日本公園施設業協会 SPマーク表示認定企業の製品とする。(※2)
○ (一社)日本公園施設業協会 団体賠償責任保険に加入した製品とする。
○ 本製品の設計図面の変更、模倣を禁止する。
○ 内田工業(株)製品または同等以上とする。

※1 保育所や幼稚園などに設置する場合は、350mmを300mmまで低減することができます。
ご注文前に必ず弊社営業担当者にご指示下さい。

※2 安全領域内への不用意な侵入を防止するため、境界柵を設置する必要があります。

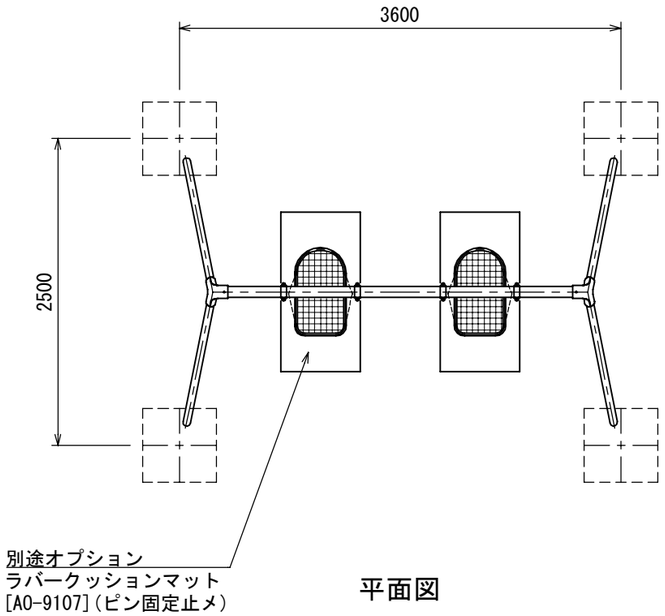

平面図

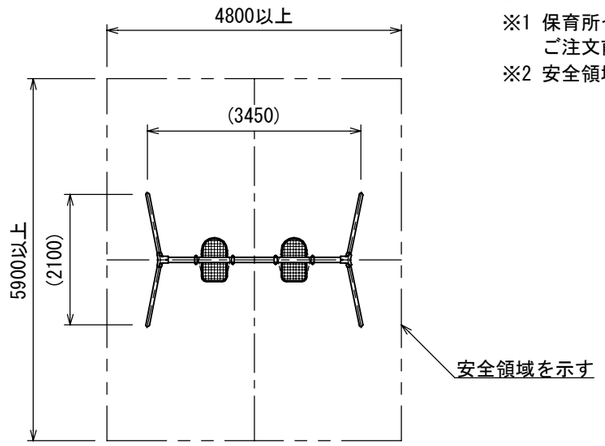

安全領域図 S=1:100

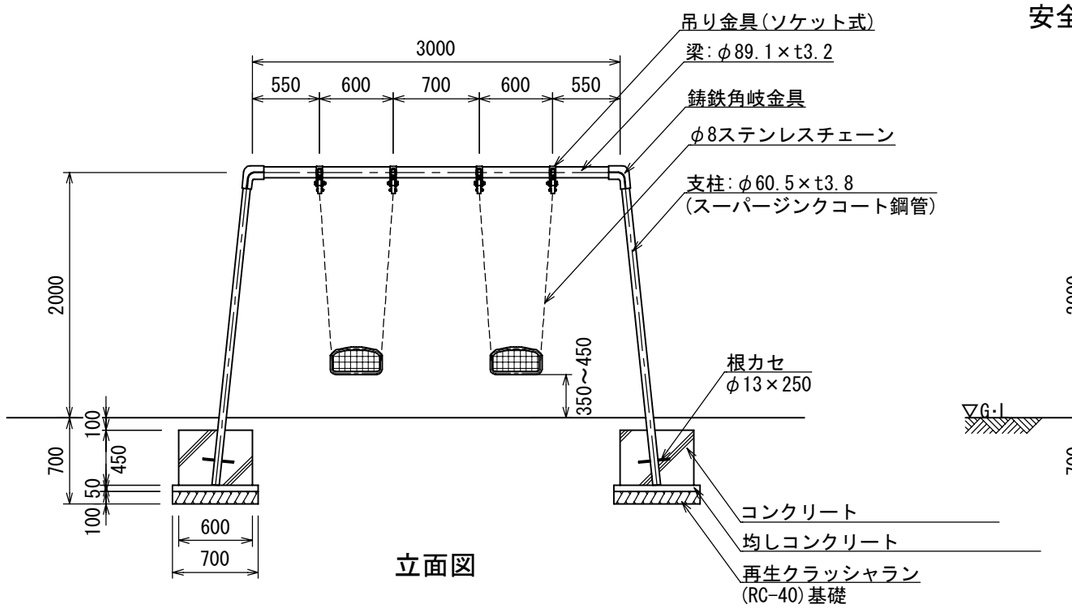

立面図

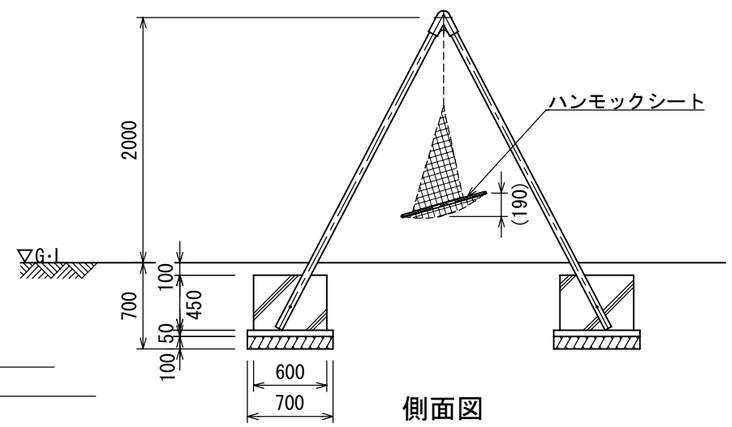

側面図

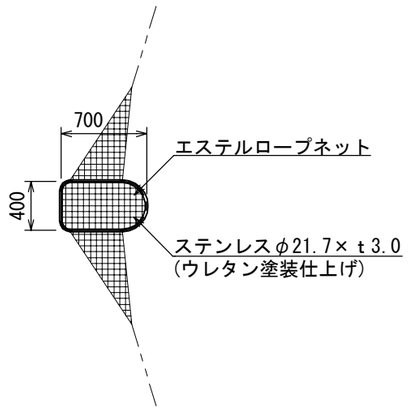

ハンモックシート
展開図

UCHIDA	日付	設計条件	基本風速	地耐力	弊社までご相談ください
	2025.4.1		34 m/s 以下	・長期地耐力 50 KN/m² ・短期地耐力 100 KN/m²	※ 左記に適合しない場所に設置する場合 ※ 地表面粗度区分Ⅲ以外の場合 ※ 多雪地域に設置する場合

2連ブランコ境界柵(両面・幼児用)S=1:50

[AM-1324a]

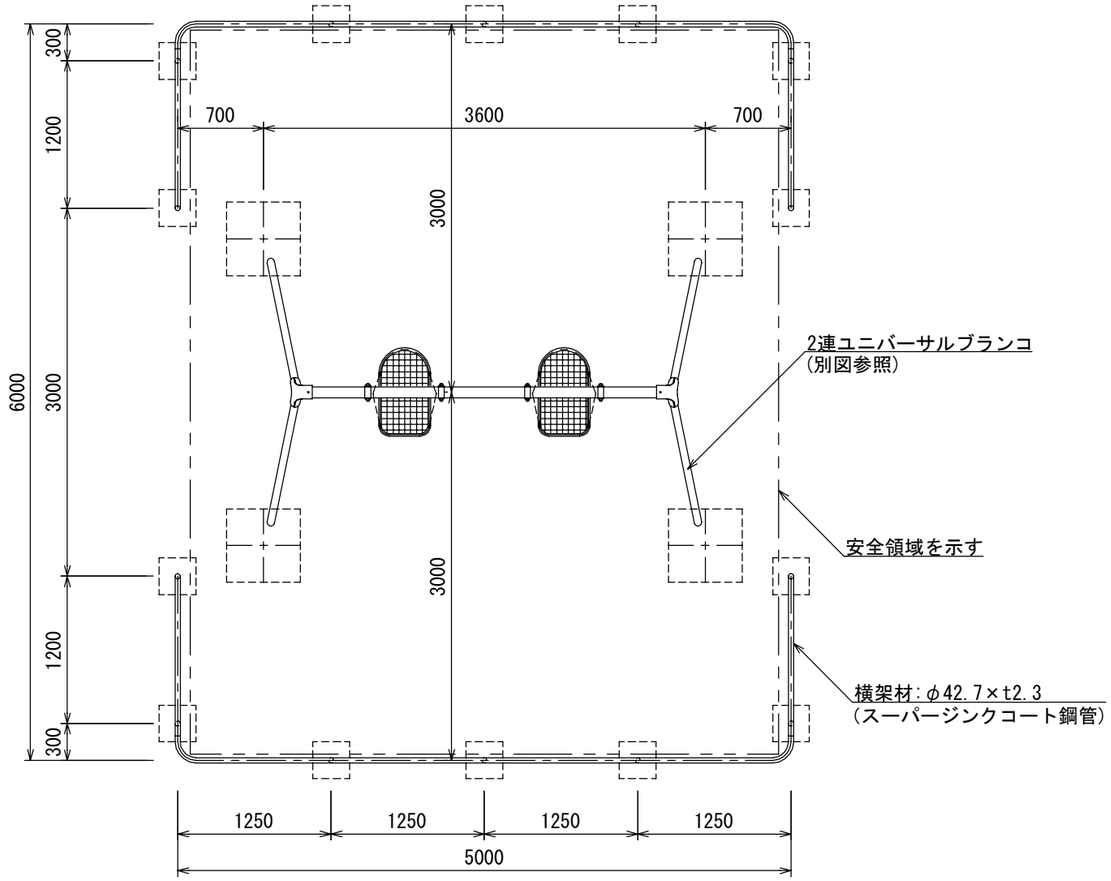

○ 指示無き鋼材は、スーパージンクコート鋼管(溶融亜鉛メッキ+トップコート処理)とし、ウレタン樹脂塗装仕上げとする。
○ 溶接部は、高濃度亜鉛末塗布処理とする。
○ ISO 9001:2015認証取得企業の製品とする。
○ 遊具の安全に関する規準JPFA-SP-S:2024に適合した製品とする。
○ (一社)日本公園施設業協会 SPマーク表示認定企業の製品とする。
○ (一社)日本公園施設業協会 団体賠償責任保険に加入した製品とする。
○ 本製品の設計図面の変更、模倣を禁止する。
○ 内田工業(株)製品または同等以上とする。

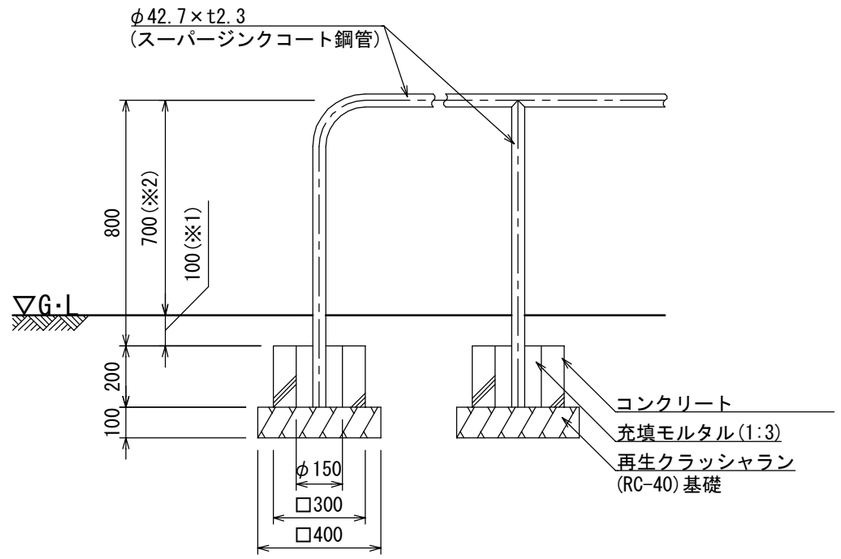

詳細図 S=1:20

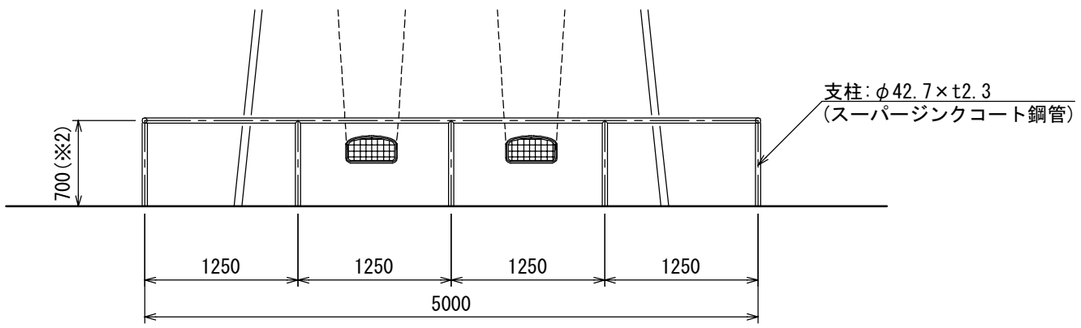

設置面に水勾配がついている場合	※1 100mmを基準とし、+100mmまでは許容範囲とする。 ※2 700mmを基準とし、-100mmまでは許容範囲とする。

UCHIDA	日 付	設計条件	基本風速	地耐力	弊社までご相談ください
	2024.4.1		34 m/s 以下	・長期地耐力 50 KN/㎡ ・短期地耐力 100 KN/㎡	※ 左記に適合しない場所に設置する場合 ※ 地表面粗度区分Ⅲ以外の場合 ※ 多雪地域に設置する場合