すべり台(H1000) S=1:40

[AM-2130]

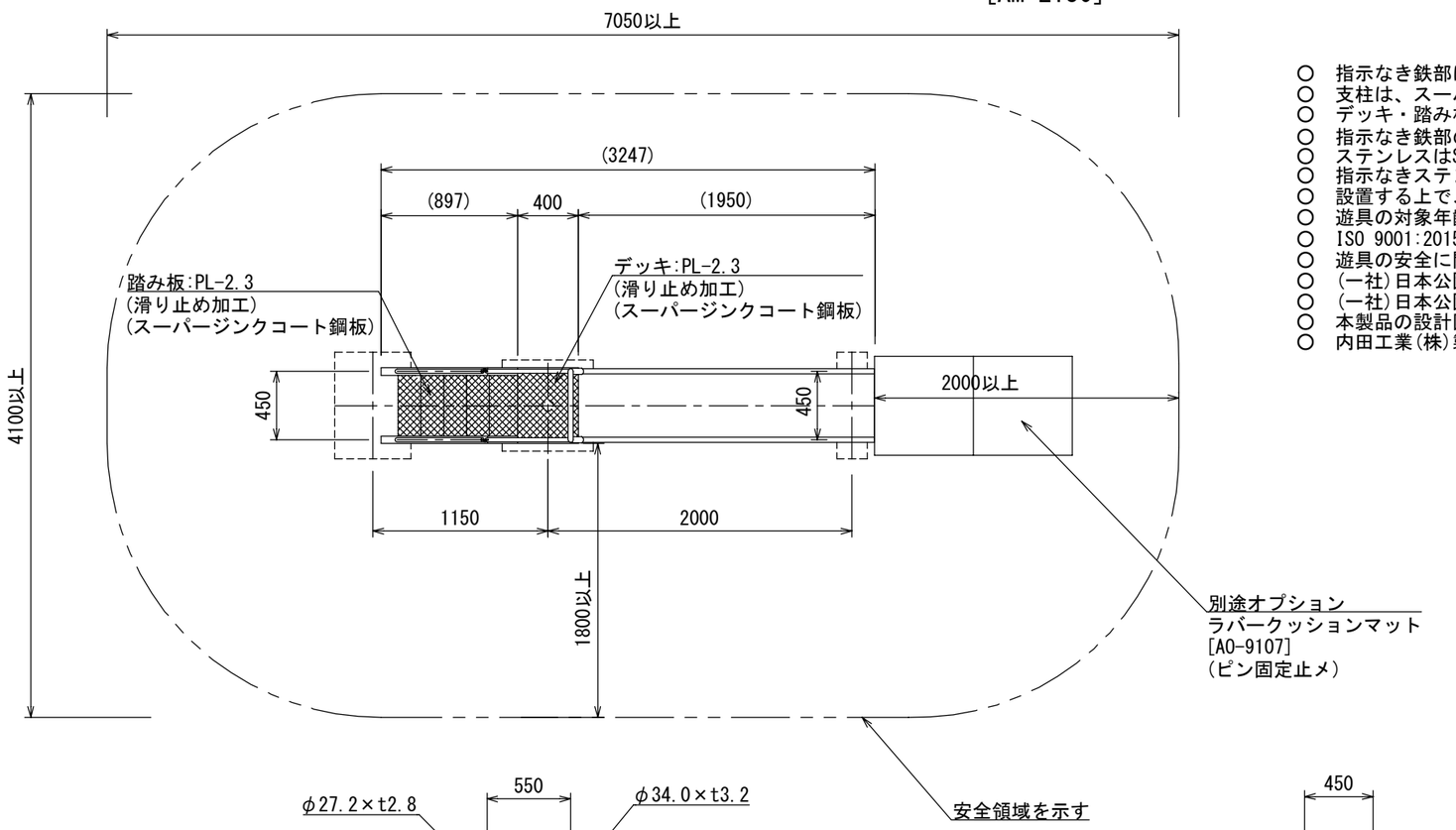

○ 指示なき鉄部は、電気亜鉛メッキ処理とする。
○ 支柱は、スーパージンクコート鋼管(溶融亜鉛メッキ+トップコート処理)とする。
○ デッキ・踏み板・ささらは、スーパージンクコート鋼板(高耐食溶融メッキ鋼板)とする。
○ 指示なき鉄部の塗装は、ウレタン樹脂塗装仕上げとする。(根カセを除く)
○ ステンレスはSUS304とする。
○ 指示なきステンレス部は酸洗い仕上げとする。
○ 設置する上で、安全領域を確保する事とする。
○ 遊具の対象年齢は、3～12才とする。
○ ISO 9001:2015認証取得企業の製品とする。
○ 遊具の安全に関する規準JPFA-SP-S:2024に適合した製品とする。
○ (一社)日本公園施設業協会 SPマーク表示認定企業の製品とする。
○ (一社)日本公園施設業協会 団体賠償責任保険に加入した製品とする。
○ 本製品の設計図面の変更、模倣を禁止する。
○ 内田工業(株)製品または同等以上とする。

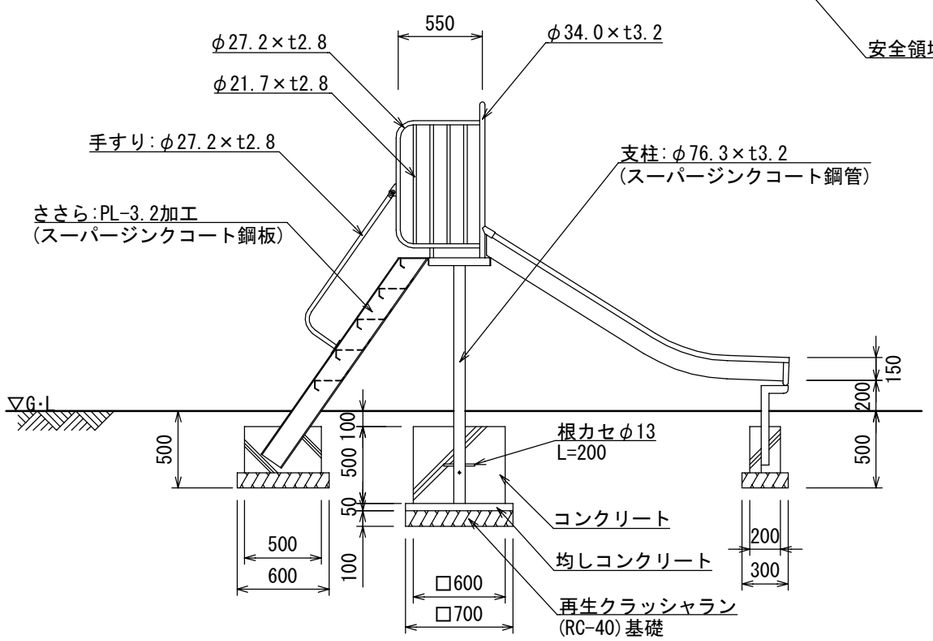

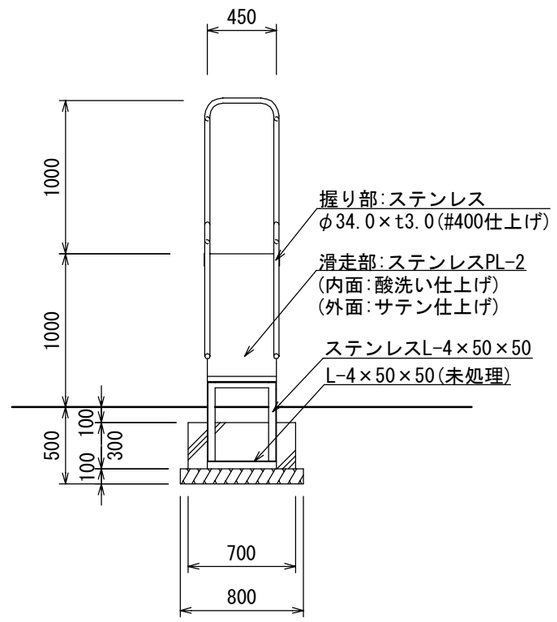

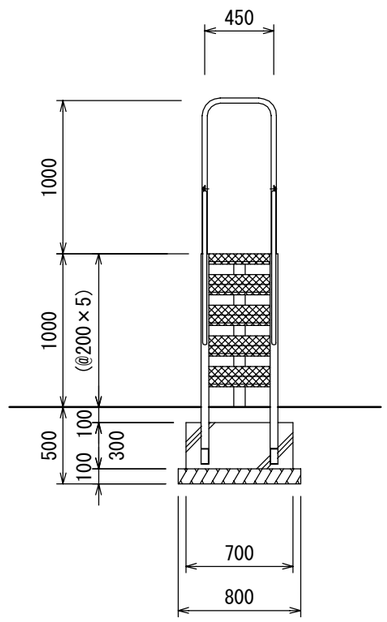

UCHIDA	日 付	設計条件	基本風速	地耐力	弊社までご相談ください
	2024.4.1		34 m/s 以下	・長期地耐力 50 KN/㎡ ・短期地耐力 100 KN/㎡	※ 左記に適合しない場所に設置する場合 ※ 地表面粗度区分Ⅲ以外の場合 ※ 多雪地域に設置する場合