ポリエチレンすべり台（H=1500）S=1:50

［ＡＭ－２４２１］

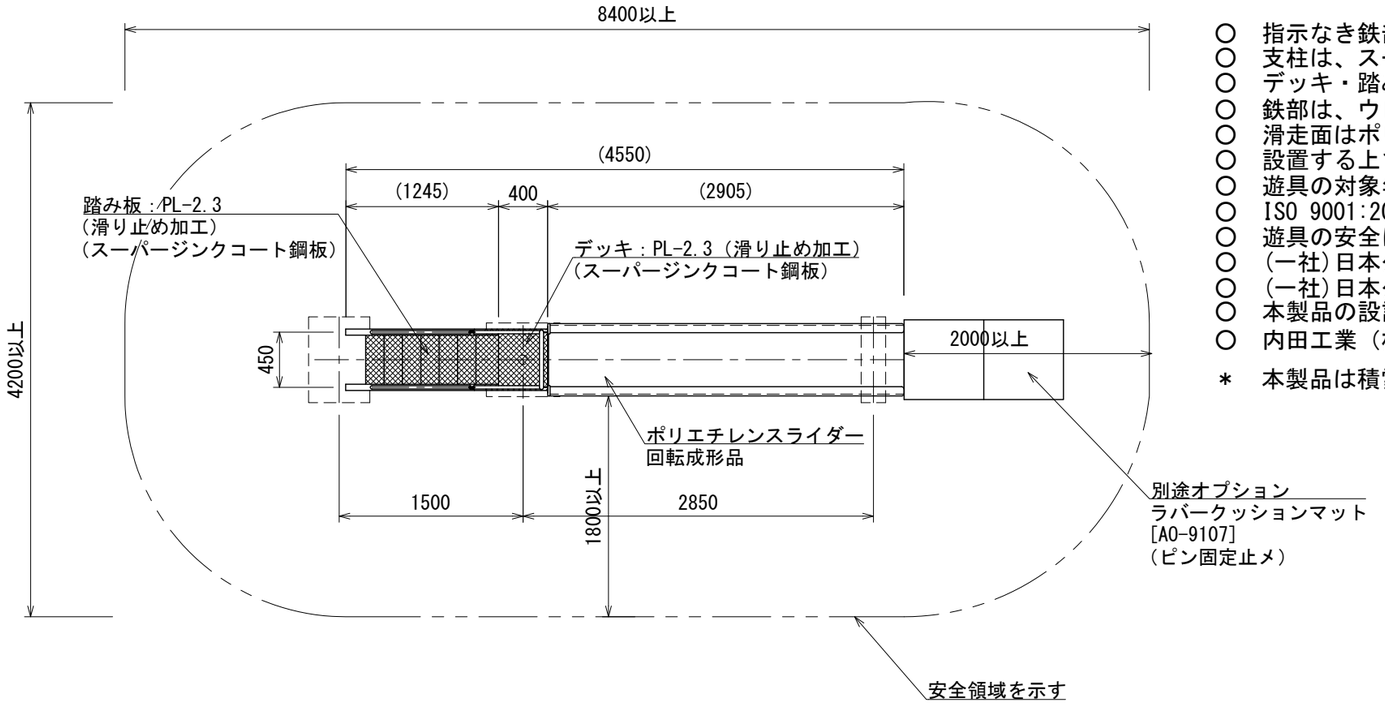

○　指示なき鉄部は、電気亜鉛メッキ処理とする。
○　支柱は、スーパージンクコート鋼管（溶融亜鉛メッキ＋トップコート処理）とする。
○　デッキ・踏み板・ささらは、スーパージンクコート鋼板(高耐食溶融メッキ鋼板）とする。
○　鉄部は、ウレタン樹脂塗装仕上げとする。（根カセを除く）
○　滑走面はポリエチレン回転成形品とし、メーカー標準色とする。
○　設置する上で、安全領域を確保する事とする。
○　遊具の対象年齢は、３～１２才とする。
○　ISO 9001:2015認証取得企業の製品とする。
○　遊具の安全に関する規準JPFA-SP-S:2014に適合した製品とする。
○　(一社)日本公園施設業協会 SPマーク表示認定企業の製品とする。
○　(一社)日本公園施設業協会 団体賠償責任保険に加入した製品とする。
○　本製品の設計図面の変更、模倣を禁止する。
○　内田工業（株）製品または同等以上とする。

＊　本製品は積雪1.0m対応品です。積雪1.0mを超える場合、雪害対策を行って下さい。

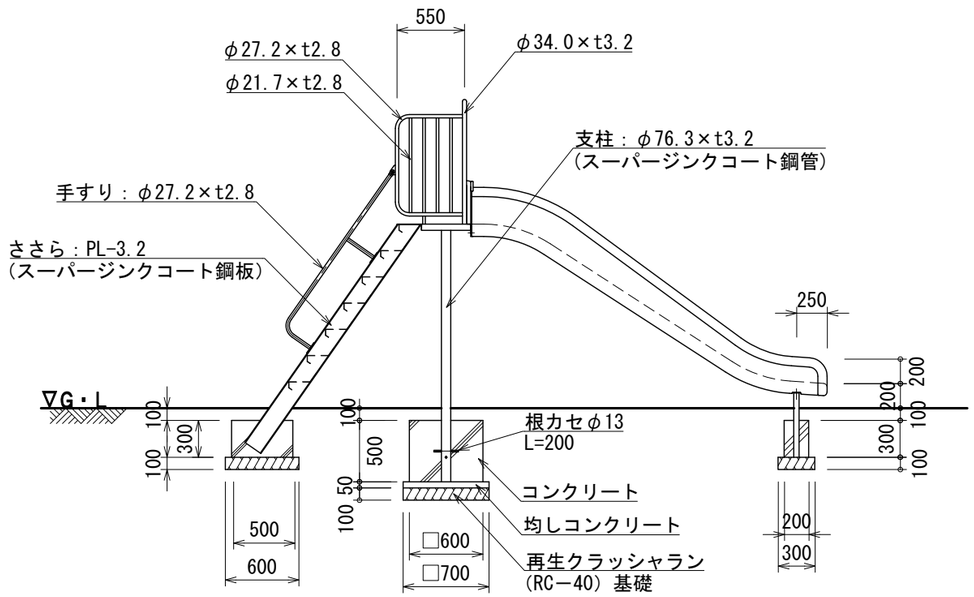

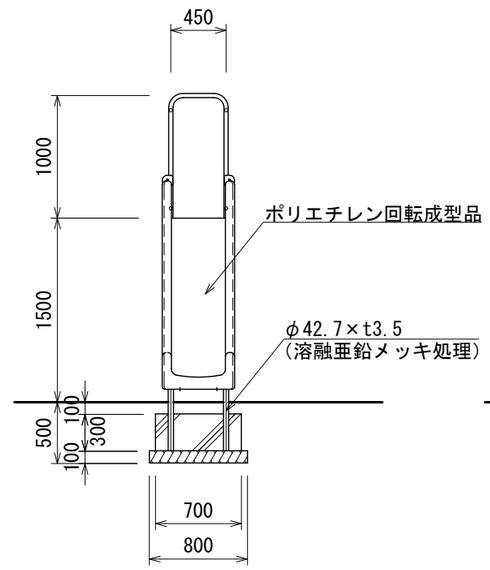

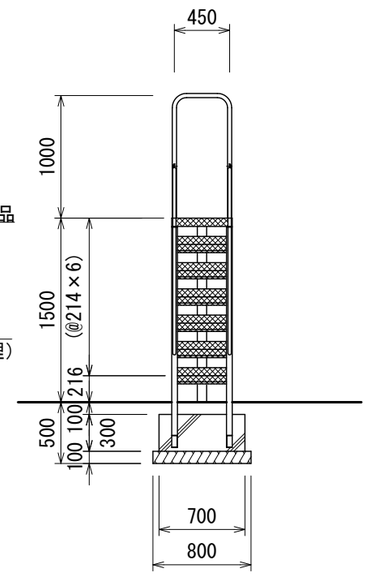

	日付	設計条件	基本風速	地耐力	弊社までご相談ください
UCHIDA	2018. 6. 1		34 m/s 以下	・長期地耐力　50 KN/㎡ ・短期地耐力 100 KN/㎡	※ 左記に適合しない場所に設置する場合　※ 地表面粗度区分Ⅲ以外の場合 ※ 多雪地域に設置する場合