アクティブジャングル(ステンレススライダー付) S=1:60

[AM-3461]

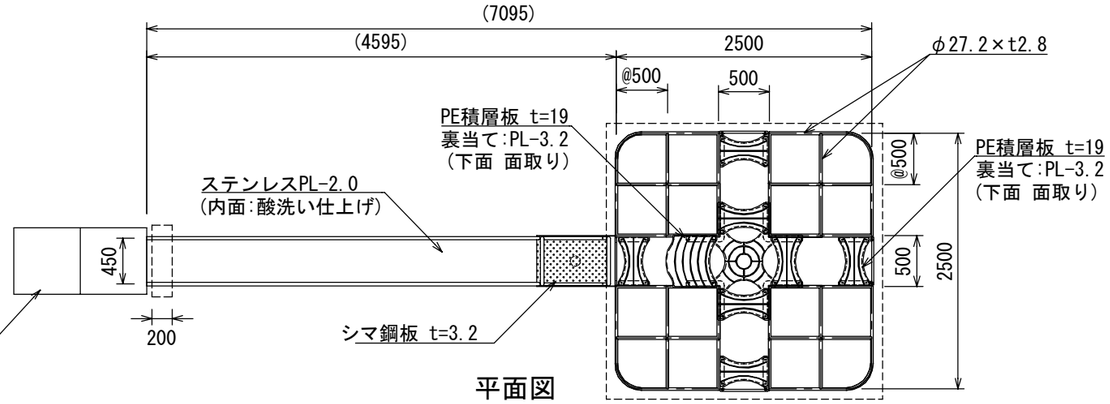

平面図

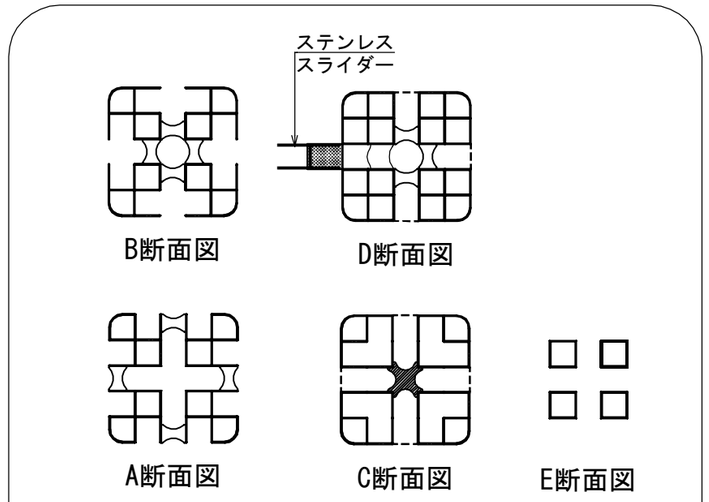

ジャングルジム断面図 S=1:120

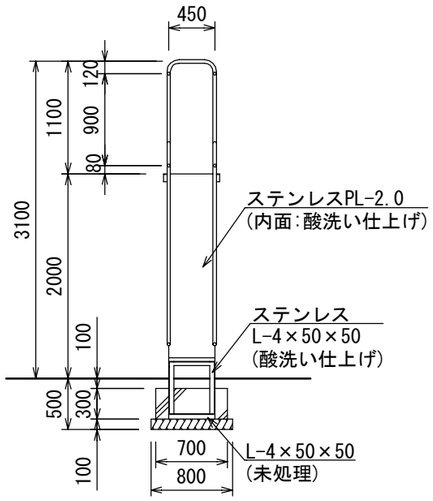

滑り台正面図

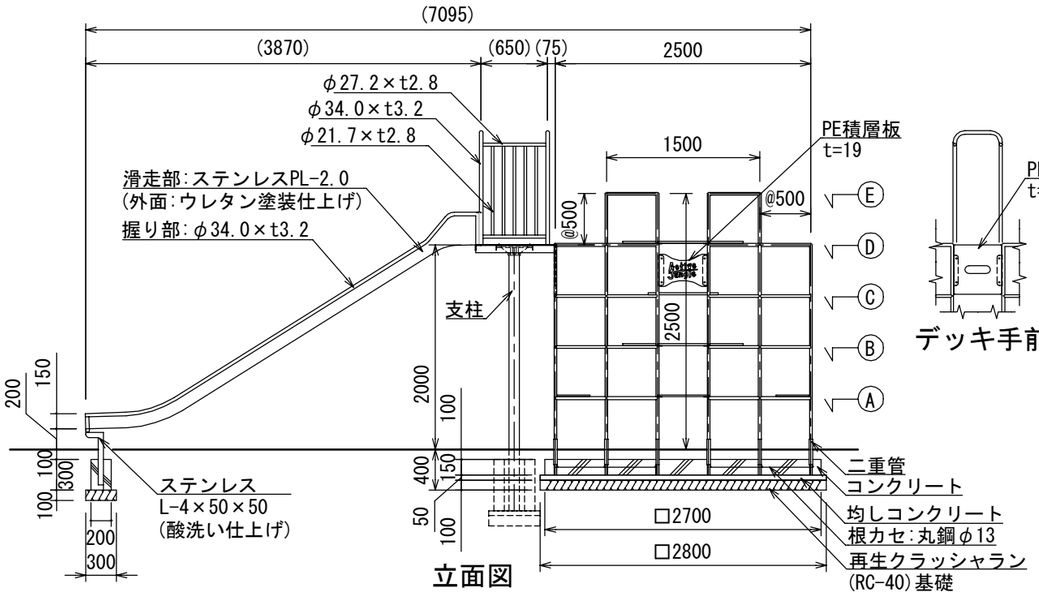

立面図

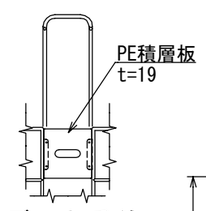

デッキ手前

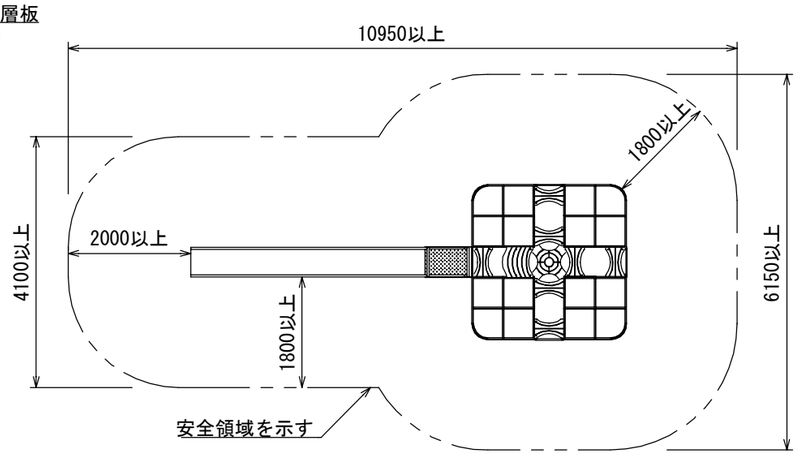

安全領域図 S=1:100

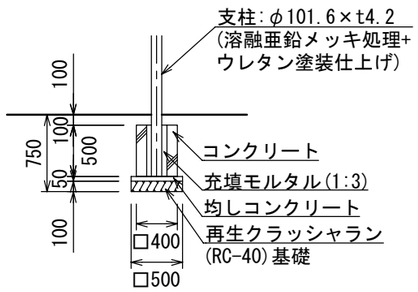

踊り場支柱部基礎図

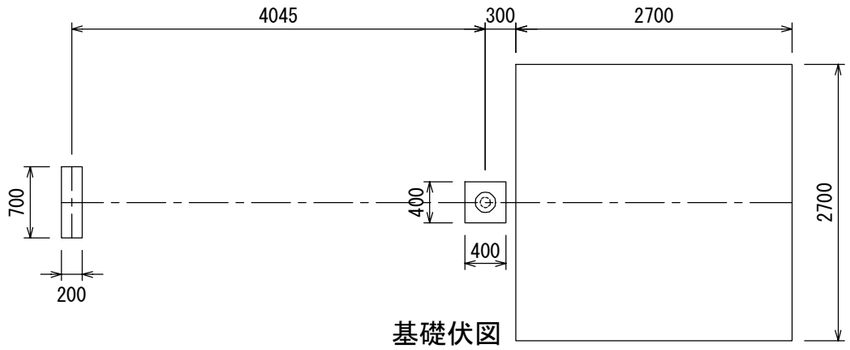

基礎伏図

- ○ 指示なき鉄部は電気亜鉛メッキ処理とし、ウレタン樹脂塗装仕上げとする。(根カセを除く)
- ○ ステンレスはSUS304とする。
- ○ デッキ裏継手金具は、ダグタイル鋳物(FCD450)とし、ウレタン樹脂塗装仕上げとする。
- ○ 設置する上で、安全領域を確保する事とする。
- ○ 遊具の対象年齢は、6～12才とする。
- ○ ISO 9001:2015認証取得企業の製品とする。
- ○ 遊具の安全に関する規準JPFA-SP-S:2024に適合した製品とする。
- ○ (一社)日本公園施設業協会 SPマーク表示認定企業の製品とする。
- ○ (一社)日本公園施設業協会 団体賠償責任保険に加入した製品とする。
- ○ 本製品の設計図面の変更、模倣を禁止する。
- ○ 内田工業(株)製品または同等以上とする。

UCHIDA	日付	設計条件	基本風速	地耐力	弊社までご相談ください
	2024.4.1		38 m/s 以下	・長期地耐力 50 KN/㎡ ・短期地耐力 100 KN/㎡	※ 左記に適合しない場所に設置する場合 ※ 地表面粗度区分Ⅲ以外の場合 ※ 多雪地域に設置する場合