バランスボード S=1:40

[AM-4501]

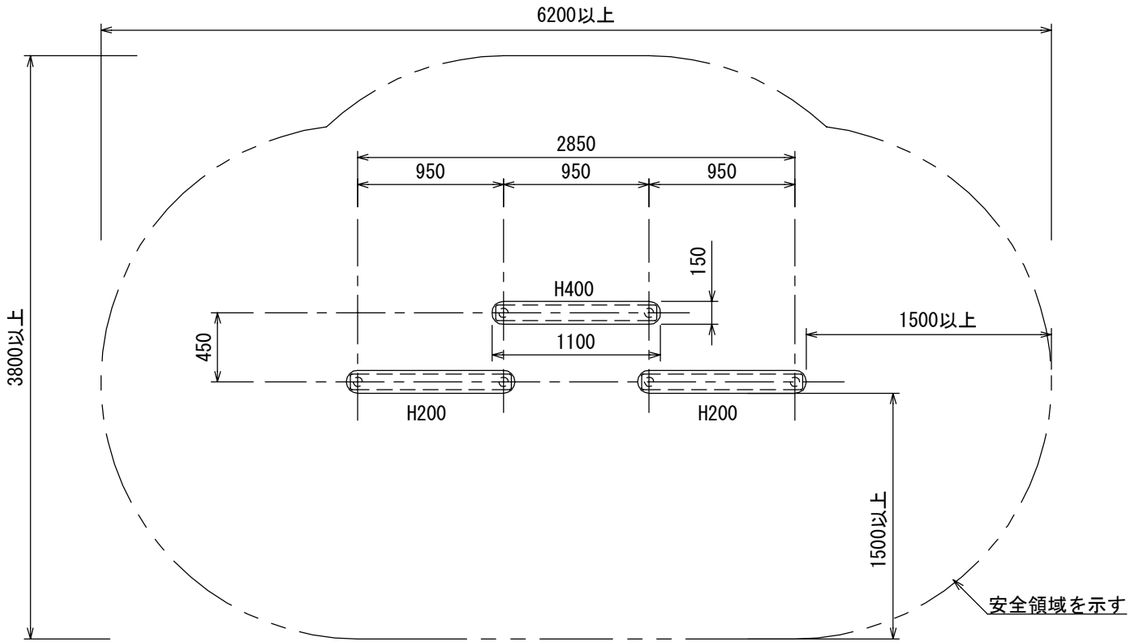

平面図

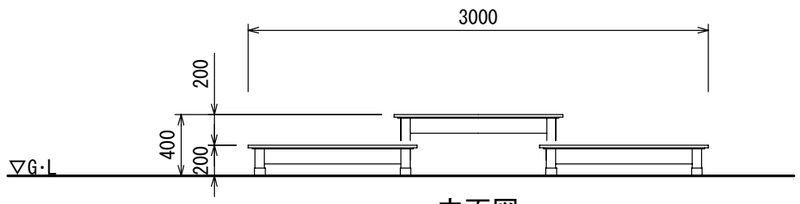

立面図

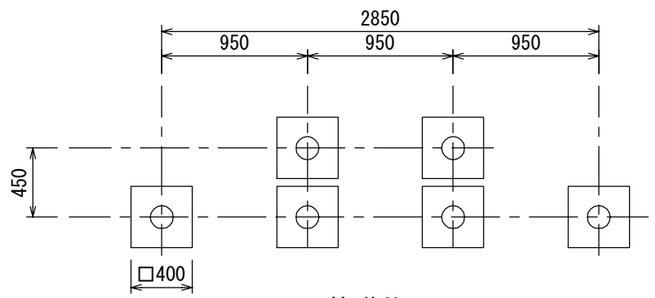

基礎伏図

- ○ 色は、カタログ標準色(メーカー指定色)とする。
- ○ 鉄部は電気亜鉛メッキ処理とし、ウレタン樹脂塗装仕上げとする。
- ○ PEノンスリッププレートは、メーカー標準色とする。
- ○ 設置する上で、安全領域を確保する事とする。
- ○ 遊具の対象年齢は、3～6才とする。
- ○ 製品において、仕様により寸法・材質等の変更がある場合は承諾図による。
- ○ ISO 9001:2015認証取得企業の製品とする。
- ○ 遊具の安全に関する規準JPFA-SP-S:2024に適合した製品とする。
- ○ (一社)日本公園施設業協会 SPマーク表示認定企業の製品とする。
- ○ (一社)日本公園施設業協会 団体賠償責任保険に加入した製品とする。
- ○ 本製品の設計図面の変更、模倣を禁止する。
- ○ 内田工業(株)製品または同等以上とする。

基礎詳細図 S=1:30

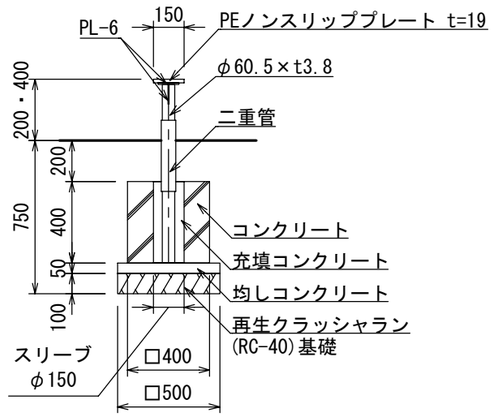

UCHIDA	日 付	設計条件	基本風速	地耐力	弊社までご相談ください
	2024. 4. 1		34 m/s 以下	・長期地耐力 50 KN/㎡ ・短期地耐力 100 KN/㎡	※ 左記に適合しない場所に設置する場合 ※ 地表面粗度区分Ⅲ以外の場合 ※ 多雪地域に設置する場合