ステップコンビB S=1:40

[AM-4602]

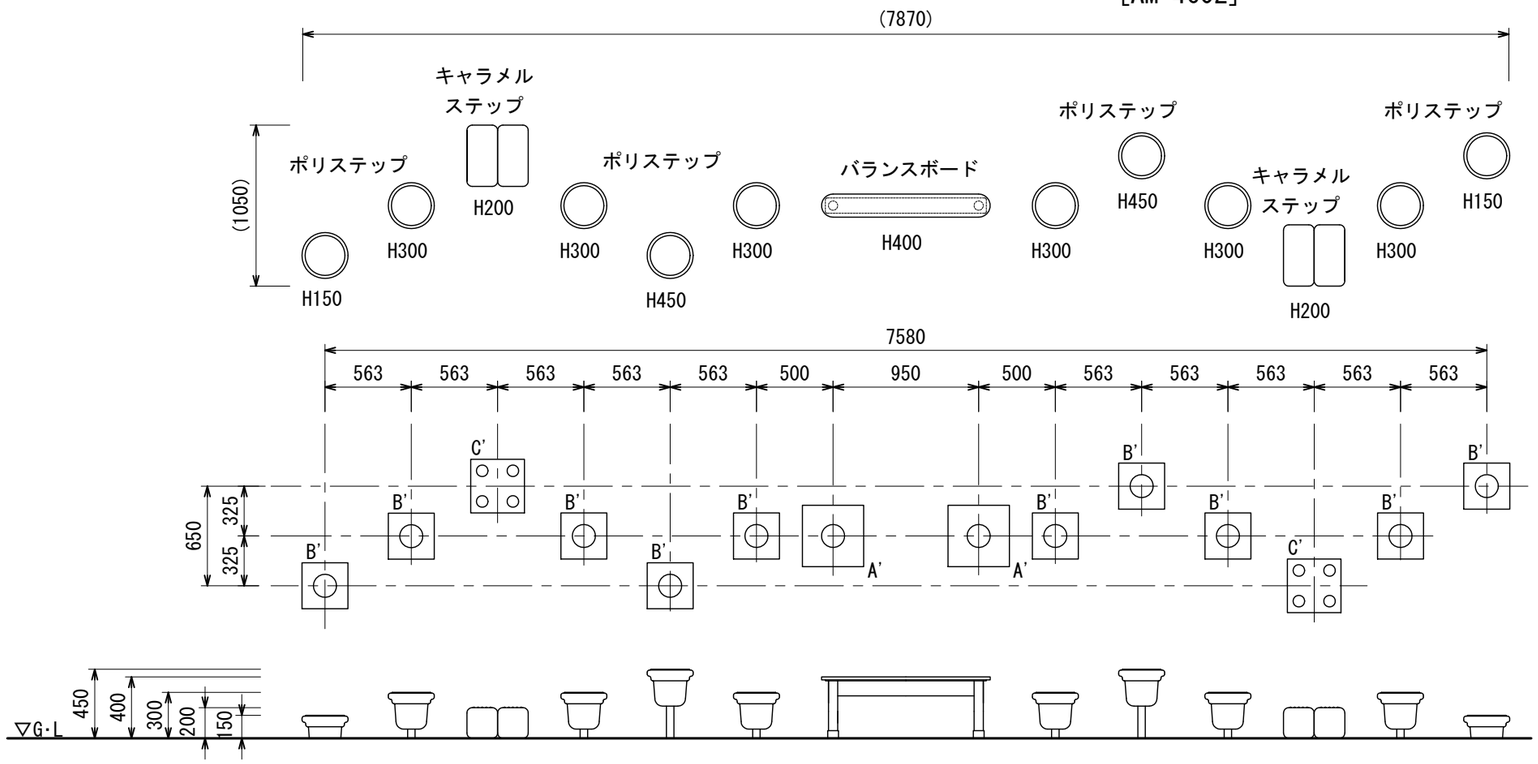

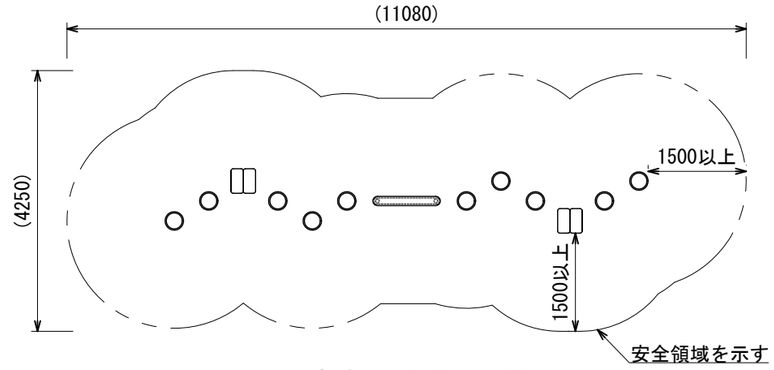

安全領域 S=1:100

キャラメルステップ　H200(2列)
詳細図 S=1:20

C'基礎詳細図

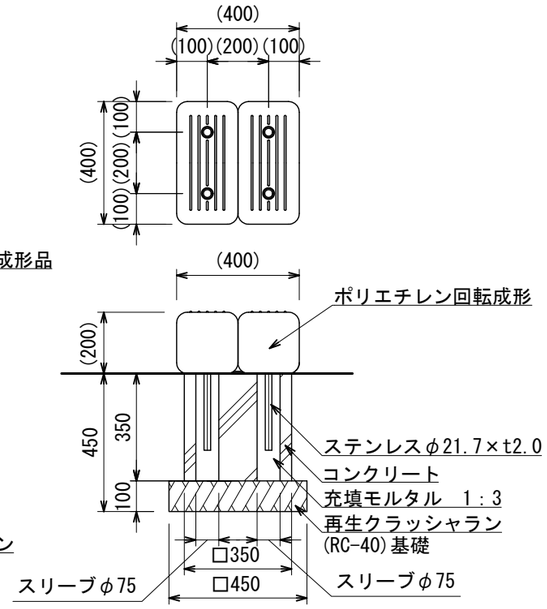

基礎詳細図 S=1:30

A'基礎詳細図

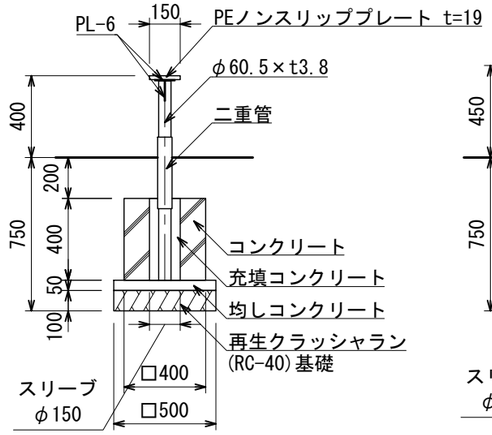

B'基礎詳細図

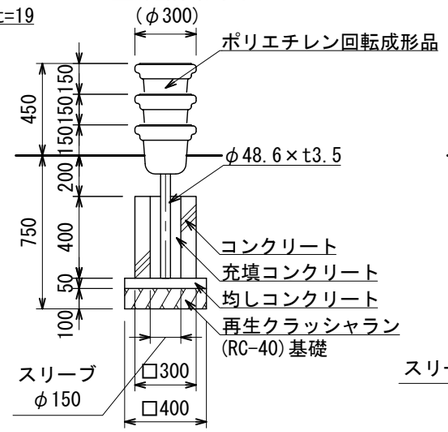

- ○ 色は、カタログ標準色(メーカー指定色)とする。
- ○ バランスボードは電気亜鉛メッキとし、ウレタン樹脂塗装仕上げとする。
- ○ ポリステップ脚部は、溶融亜鉛メッキ処理とし、
  見え掛り部はウレタン樹脂塗装仕上げとする。
- ○ キャラメルステップ脚部は、ステンレスSUS304とする。
- ○ 設置する上で、安全領域を確保する事とする。
- ○ 遊具の対象年齢は、3～6才とする。
- ○ 製品において、仕様により寸法・材質等の変更がある場合は承諾図による。
- ○ ISO 9001:2015認証取得企業の製品とする。
- ○ 遊具の安全に関する規準JPFA-SP-S:2024に適合した製品とする。
- ○ (一社)日本公園施設業協会 SPマーク表示認定企業の製品とする。
- ○ (一社)日本公園施設業協会 団体賠償責任保険に加入した製品とする。
- ○ 本製品の設計図面の変更、模倣を禁止する。
- ○ 内田工業(株)製品または同等以上とする。

UCHIDA	日 付	設計条件	基本風速	地耐力	弊社までご相談ください
	2024.4.1		34 m/s 以下	・長期地耐力 50 KN/m² ・短期地耐力 100 KN/m²	※ 左記に適合しない場所に設置する場合　※ 地表面粗度区分Ⅲ以外の場合 ※ 多雪地域に設置する場合