チャイルドステップ S=1:30

[AM-7513]

- ○ 指示なき鉄部は電気亜鉛メッキ処理とする。
- ○ 鉄部はウレタン樹脂塗装仕上げとする。
- ○ 滑走部(底板)はステンレス(SUS304)とする。
- ○ 設置する上で、安全領域を確保する事とする。
- ○ 遊具の対象年齢は、3～6才とする。
- ○ ISO 9001:2015認証取得企業の製品とする。
- ○ 遊具の安全に関する規準JPFA-SP-S:2024に適合した製品とする。
- ○ (一社)日本公園施設業協会 SPマーク表示認定企業の製品とする。
- ○ (一社)日本公園施設業協会 団体賠償責任保険に加入した製品とする。
- ○ 本製品の設計図面の変更、模倣を禁止する。
- ○ 内田工業(株)製品または同等以上とする。

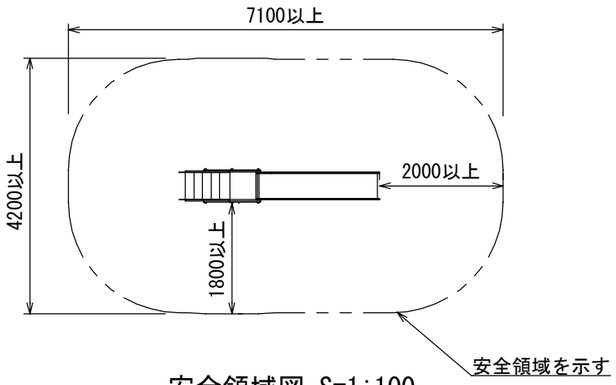

安全領域図 S=1:100

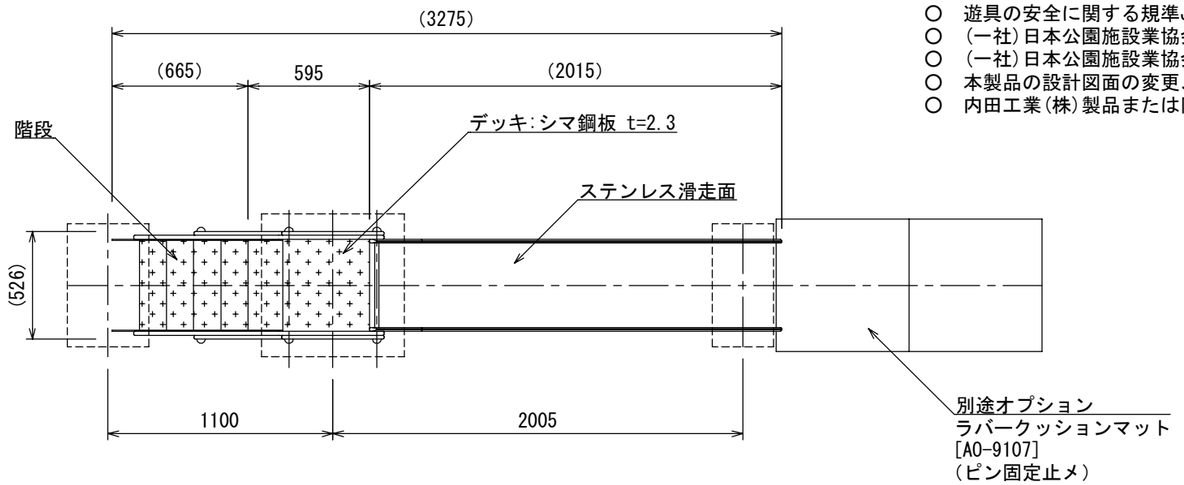

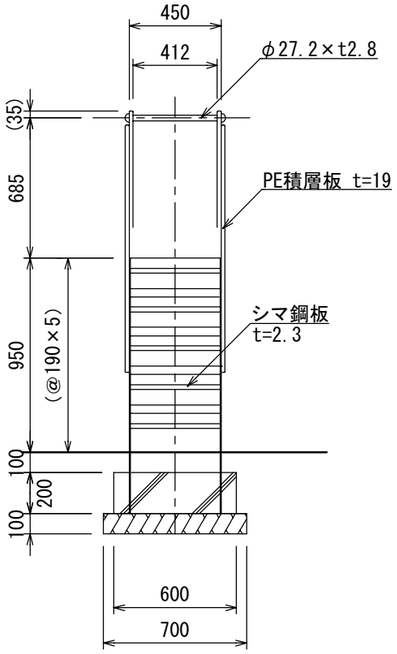

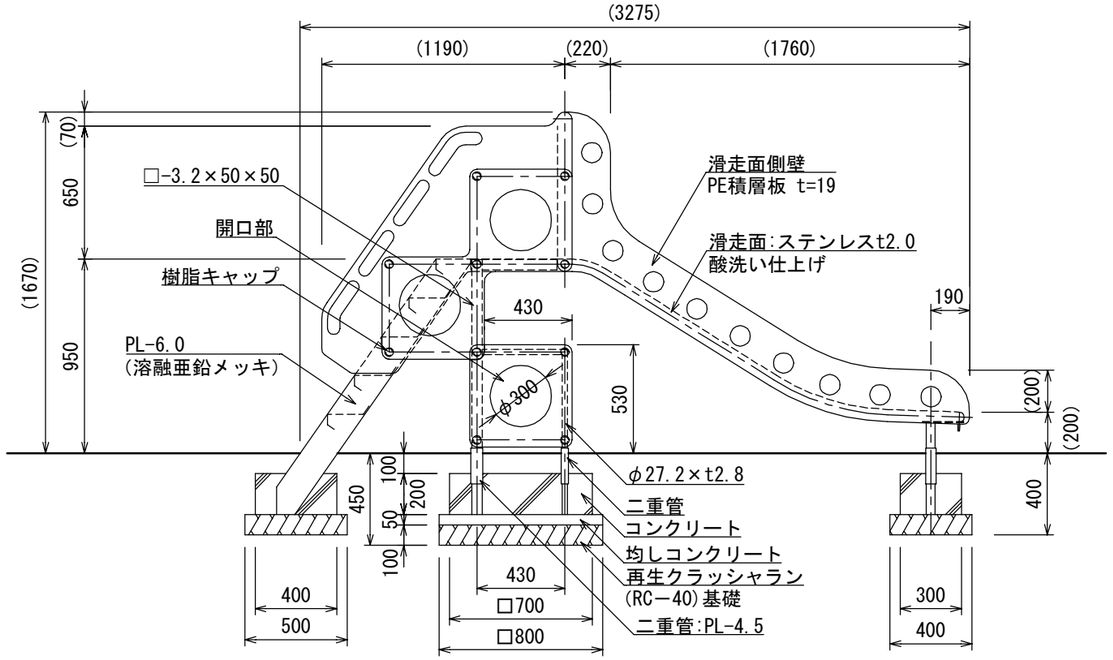

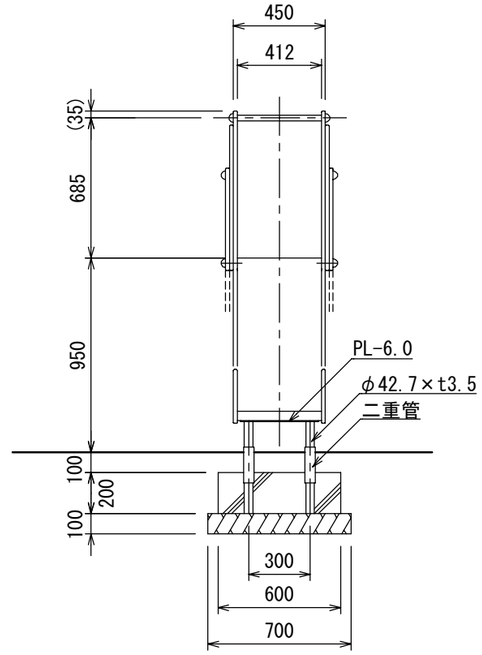

UCHIDA	日付	設計条件	基本風速	地耐力	弊社までご相談ください
	2024.4.1		34 m/s 以下	・長期地耐力 50 KN/㎡ ・短期地耐力 100 KN/㎡	※ 左記に適合しない場所に設置する場合 ※ 地表面粗度区分Ⅲ以外の場合 ※ 多雪地域に設置する場合