ピクニックフォレスト S=1:40(A3 S=1:80)

[AM-8452] 1/2

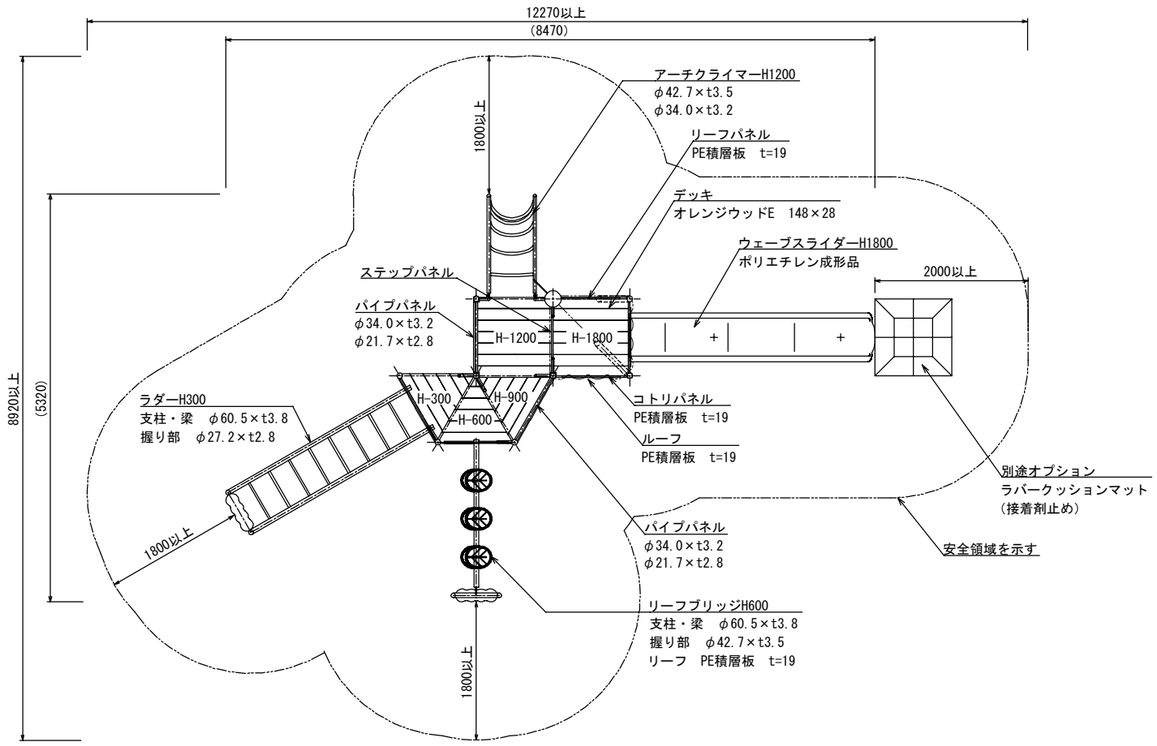

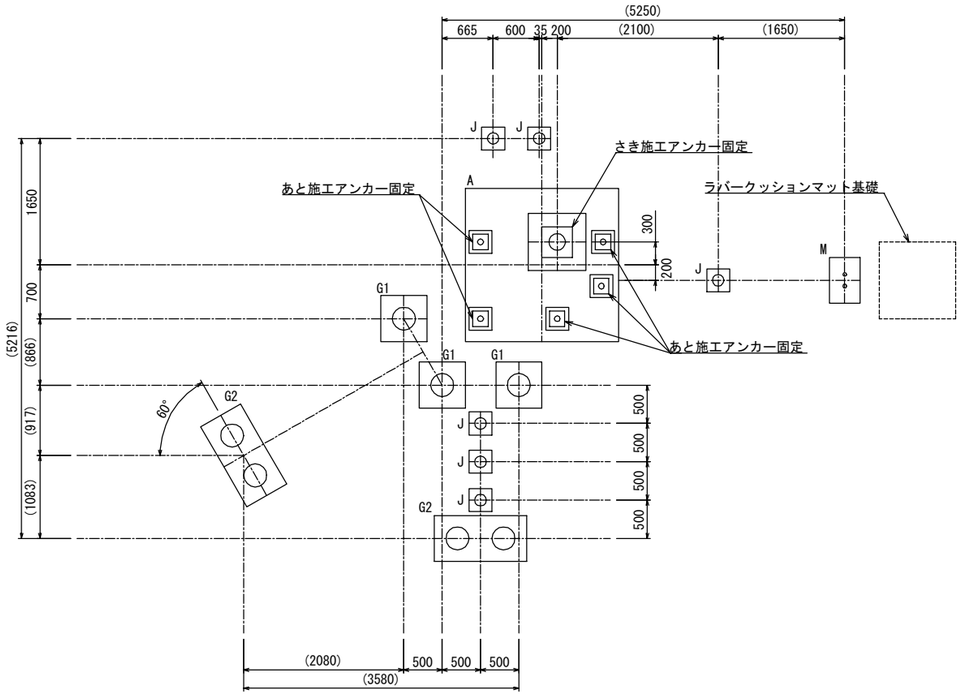

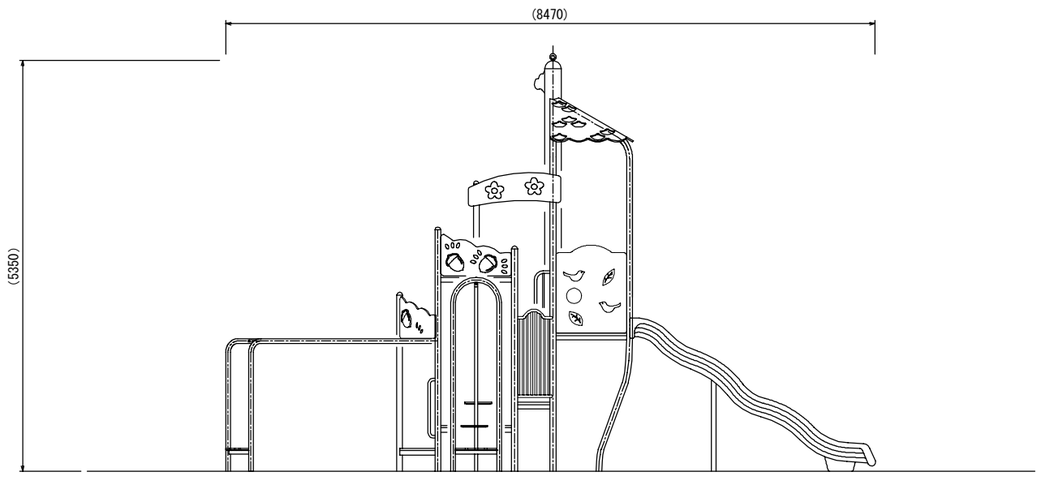

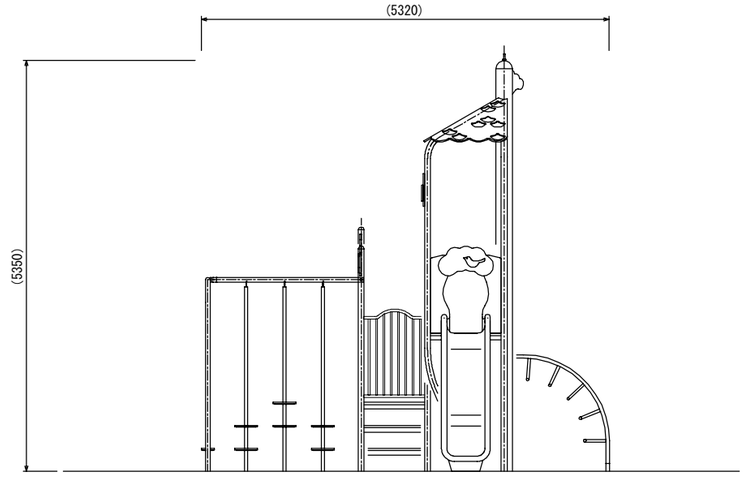

- ○ 色は、カタログ標準色(メーカー指定色)とする。
- ○ スライダー部は、ポリエチレン回転成形品とする。(メーカー指定色)
- ○ 指示無き鉄部は電気亜鉛メッキ処理とし、ウレタン樹脂塗装仕上げとする。(基礎埋設部を除く)
- ○ オレンジウッドEはプラスチック(廃プラスチック含む)+廃木粉配合の人工木材とする。
- ○ 設置する上で、安全領域を確保する事とする。
- ○ 遊具の対象年齢は、6~12才とする。
- ○ 積雪について、本製品は一般地域(積雪1m未満)を基準とする。
  1m以上積雪する場合は、除雪または雪囲い等を施して下さい。

- ○ ISO 9001:2015認証取得企業の製品とする。
- ○ 遊具の安全に関する規準JPFA-SP-S:2024に適合した製品とする。
- ○ (一社)日本公園施設業協会 SPマーク表示認定企業の製品とする。
- ○ (一社)日本公園施設業協会 団体賠償責任保険に加入した製品とする。
- ○ 本製品の設計図面の変更、模倣を禁止する。
- ○ 製品において、仕様により寸法・材質等の変更がある場合は承諾図による。
- ○ 内田工業(株)製品、または同等以上とする。

[オレンジウッド断面図(2層構造)]

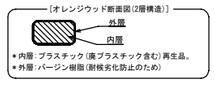

＊内層:プラスチック(廃プラスチック含む)再生品。
＊外層:バージン樹脂(耐候劣化防止のため)

UCHIDA	日 付	設計条件	基本風速	地耐力	弊社までご相談ください
	2024.4.1		34 m/s 以下	・長期地耐力 50 KN/㎡ ・短期地耐力 100 KN/㎡	※ 左記に適合しない場所に設置する場合 ※ 地表面粗度区分Ⅲ以外の場合 ※ 多雪地域に設置する場合

ピクニックフォレスト S=1:30(A3 S=1:60)

[AM-8452] 2/2

A基礎

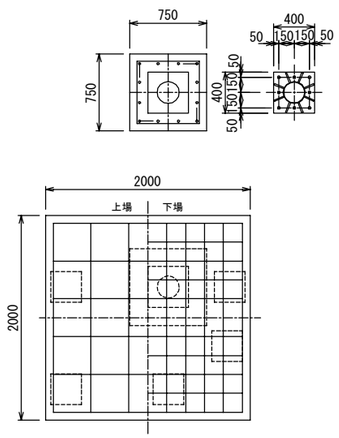

G1基礎

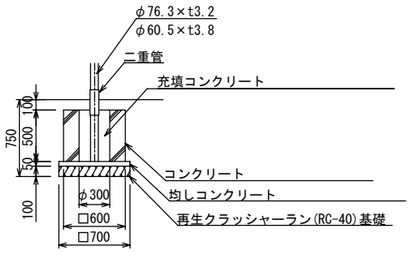

G2基礎

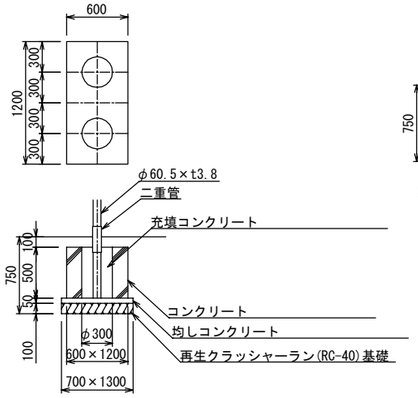

J基礎

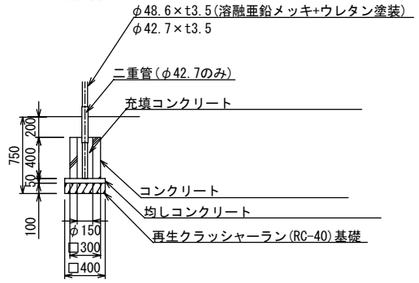

M基礎

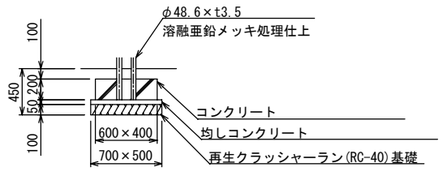

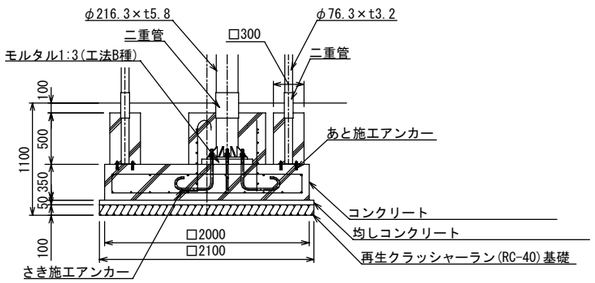

柱補強
主 筋 12-D19(コーナー4本上端180° フック)
HOOP D13-@100
TOP 2-D13
基 礎
上場筋 タテヨコ共 6-D10
下場筋 タテヨコ共 11-D10
支 柱
φ216.3×t5.8
ベースプレート
400×400×19
アンカーボルト
8-M22 Wナット(フック付)さき施工

オプション
ラバークッションマット詳細図

[AO-9112]

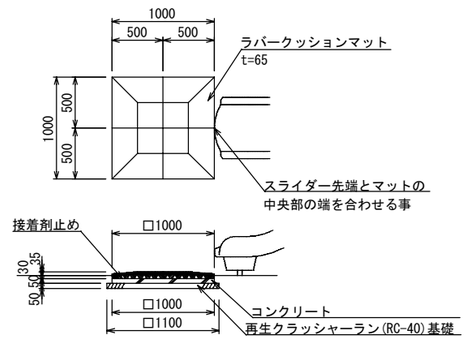

＊マットの基礎は、スライダー設置後に施工すること。
○ カラーは、メーカー標準色とする。
○ ISO 9001:2015認証取得企業の製品とする。
○ (一社)日本公園施設業協会 SPLマーク表示認定企業の製品とする。
○ (一社)日本公園施設業協会 団体賠償責任保険に加入した製品とする。
○ 本製品の設計図面の変更、模倣を禁止する。
○ 内田工業(株)製品、または同等以上とする。

UCHIDA	日 付	設計条件	基本風速	地耐力	弊社までご相談ください
	2024.4.1		34 m/s 以下	・長期地耐力 50 KN/m² ・短期地耐力 100 KN/m²	※ 左記に適合しない場所に設置する場合 ※ 地表面粗度区分Ⅲ以外の場合 ※ 多雪地域に設置する場合