ラバークッションマット S=1:10

[A0-9112]

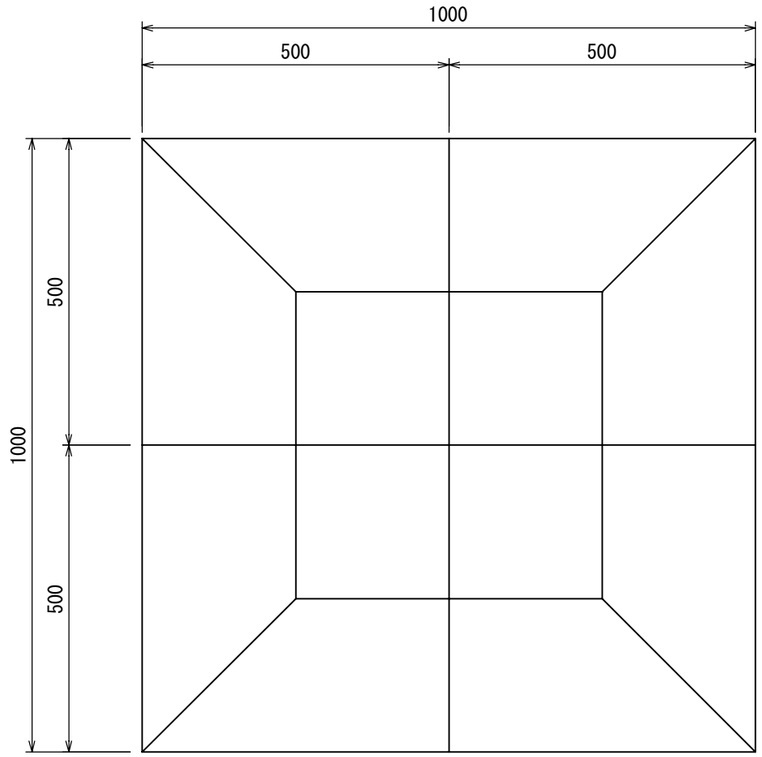

平面図

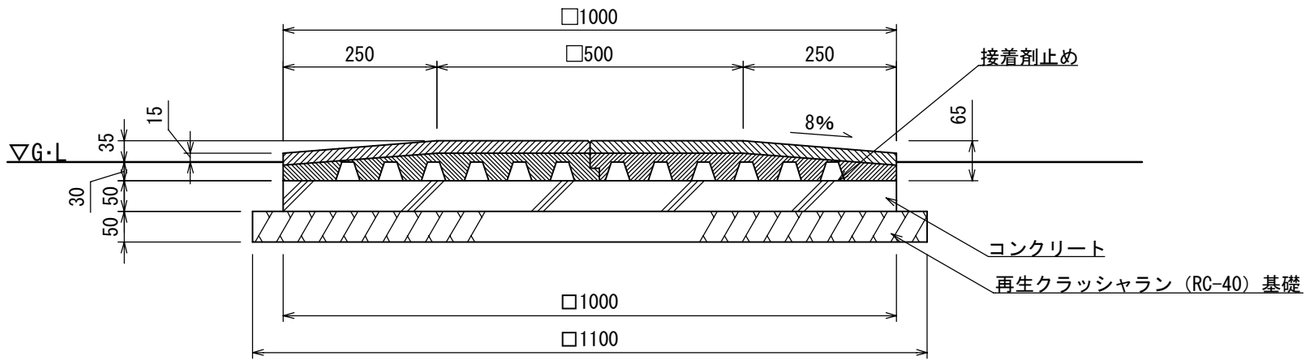

断面図

- ○ カラーは、メーカー標準色とする。
- ○ ISO 9001:2015認証取得企業の製品とする。
- ○ (一社)日本公園施設業協会 SPLマーク表示認定企業の製品とする。
- ○ (一社)日本公園施設業協会 団体賠償責任保険に加入した製品とする。
- ○ 本製品の設計図面の変更、模倣を禁止する。
- ○ 内田工業（株）製品または同等以上とする。

UCHIDA

日付
2024.4.1