砂場ウォールガード（W150）　S=1:10

[A0-9201]

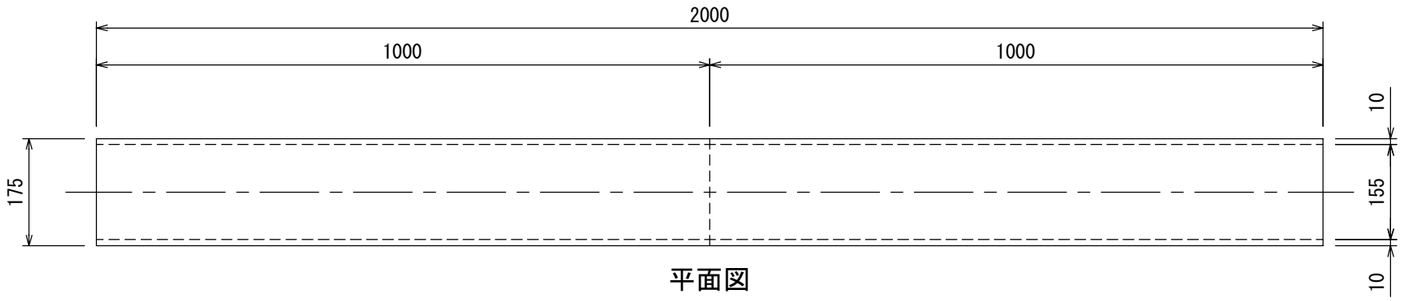

平面図

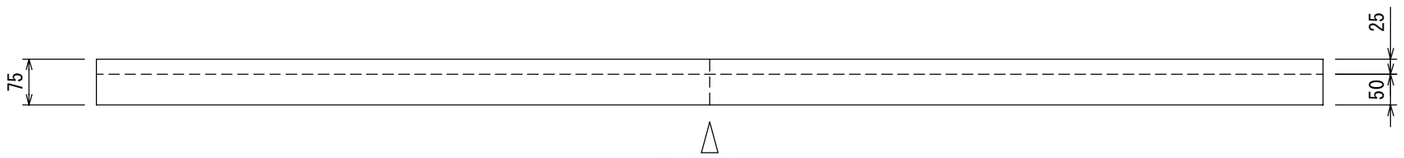

分割位置

立面図

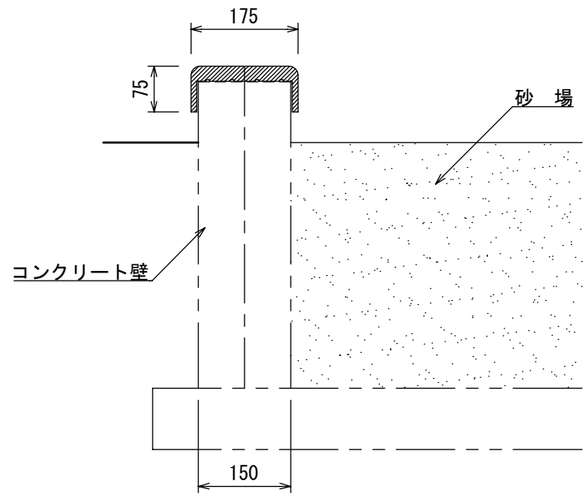

標準断面図

- ○　本体はリサイクルゴム成形品とする。
- ○　製品は、Ｌ＝１０００×２本を１組とする。
- ○　カラーは、メーカー標準色（グリーン）塗装仕上げとする。
- ○　ISO 9001:2015認証取得企業の製品とする。
- ○　(一社)日本公園施設業協会 SPLマーク表示認定企業の製品とする。
- ○　(一社)日本公園施設業協会 団体賠償責任保険に加入した製品とする。
- ○　本製品の設計図面の変更、模倣を禁止する。
- ○　内田工業（株）製品または同等以上とする。

	日付
UCHIDA	2024.4.1