砂場ウォールガード（W150・R用）S=1:10

[A0-9211]

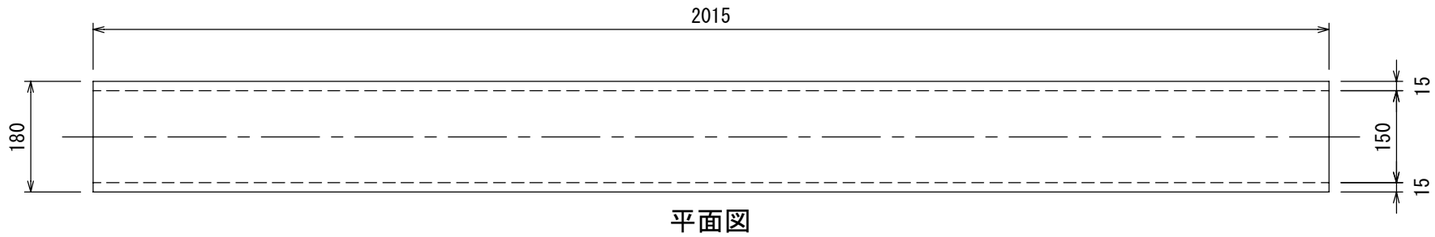

平面図

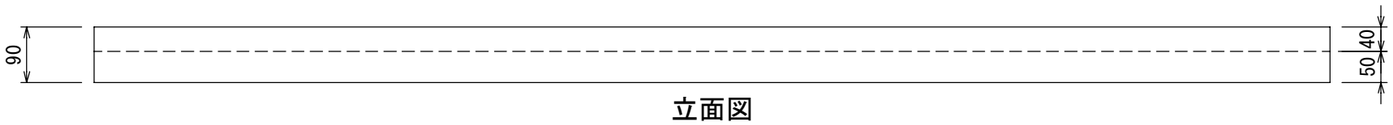

立面図

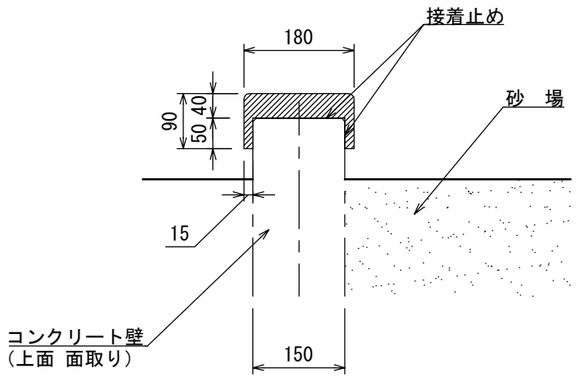

断面図

※ 曲線仕様の場合は、半径1500mm以上で施工すること。
○ 本体はゴム成形品とする。
○ カラーは、メーカー標準色（レンガ色）とする。
○ ISO 9001:2015認証取得企業の製品とする。
○ (一社)日本公園施設業協会 SPLマーク表示認定企業の製品とする。
○ (一社)日本公園施設業協会 団体賠償責任保険に加入した製品とする。
○ 本製品の設計図面の変更、模倣を禁止する。
○ 内田工業（株）製品または同等以上とする。

UCHIDA

日 付
2024.4.1