アニマルシーソー（クマ）　S=1:20

［ＡＰ－５００４］

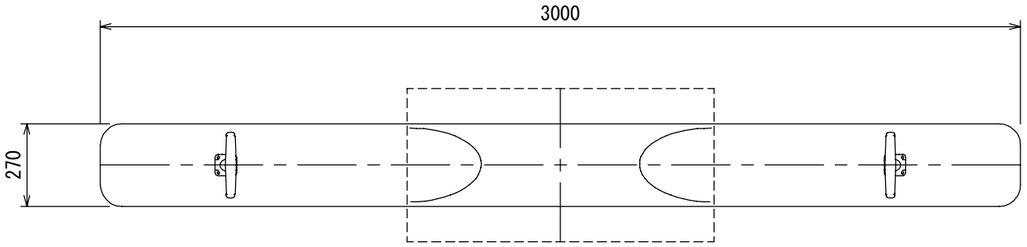

平面図

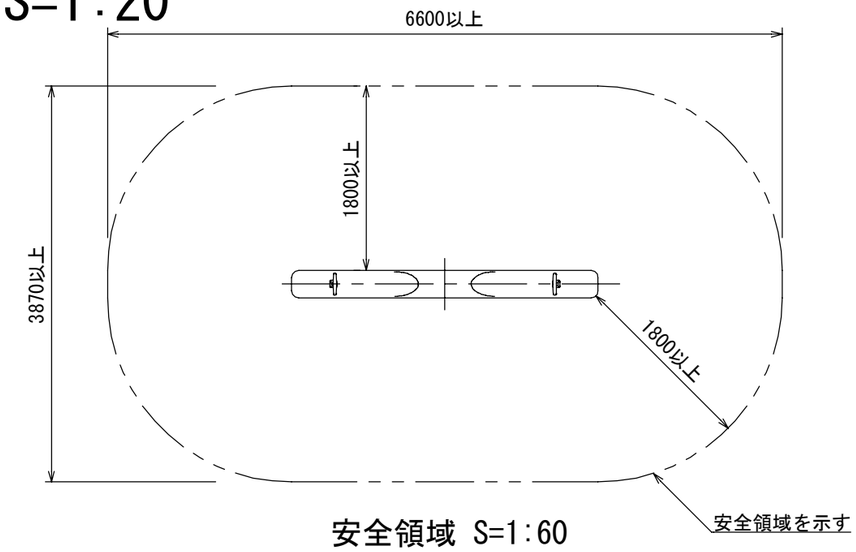

安全領域 S=1:60

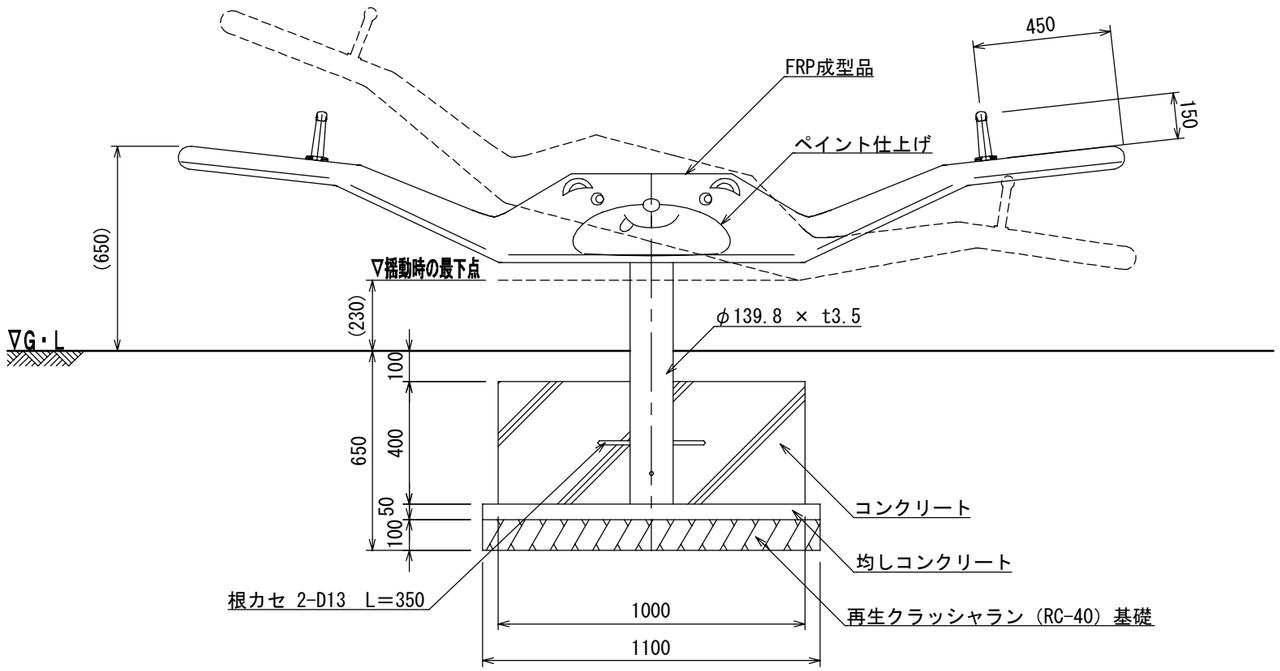

立面図

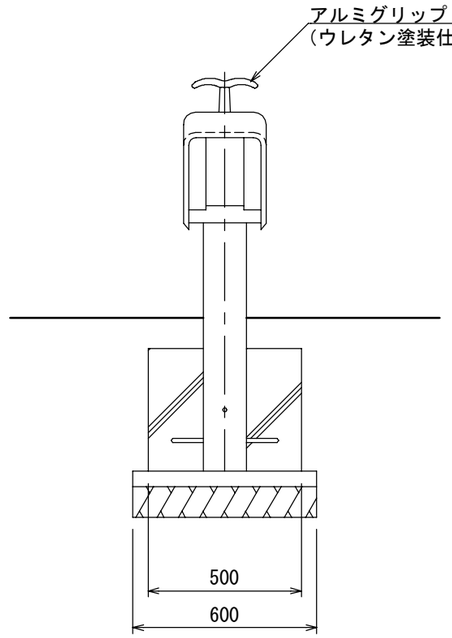

側面図

- ○　グリップはアルミ成型品とし、ウレタン塗装仕上げとする。
- ○　鋼材部（支柱・フレーム部）は溶融亜鉛メッキ処理仕上げとする。
- ○　設置する上で、安全領域を確保する事とする。
- ○　遊具の対象年齢は、３～１２才とする。
- ○　ISO 9001:2015認証取得企業の製品とする。
- ○　遊具の安全に関する規準JPFA-SP-S:2014に適合した製品とする。
- ○　(一社)日本公園施設業協会 SPマーク表示認定企業の製品とする。
- ○　(一社)日本公園施設業協会 団体賠償責任保険に加入した製品とする。
- ○　本製品の設計図面の変更、模倣を禁止する。
- ○　内田工業（株）製品または同等以上とする。

UCHIDA	日付	設計条件	基本風速	地耐力	弊社までご相談ください
	2018.6.1		34 m/s 以下	・長期地耐力 50 KN/㎡ ・短期地耐力 100 KN/㎡	※ 左記に適合しない場所に設置する場合　※ 地表面粗度区分Ⅲ以外の場合 ※ 多雪地域に設置する場合