チャイルドステーション S=1:40(A3 S=1:80)

[AW-2333] 1/2

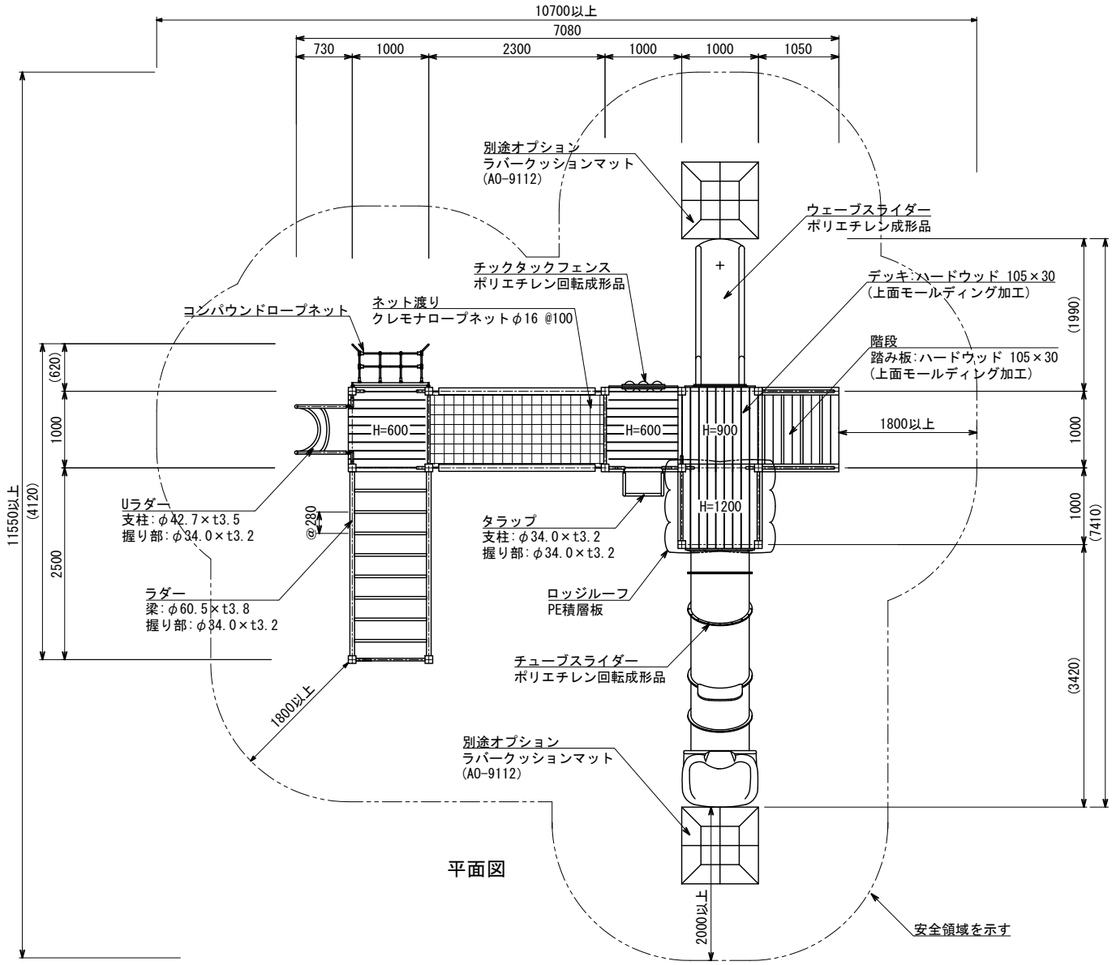

平面図

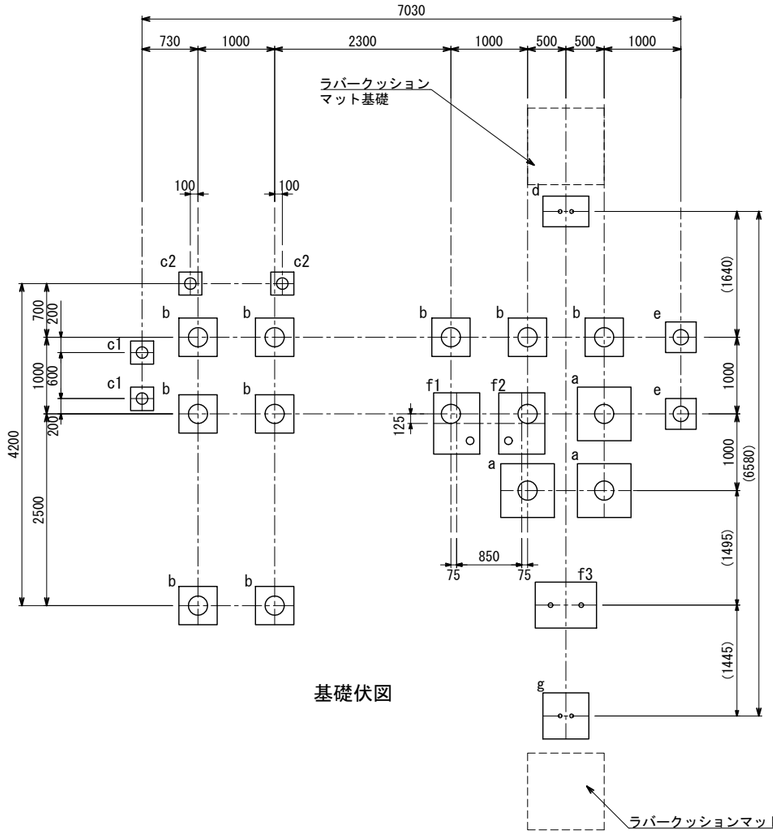

基礎伏図

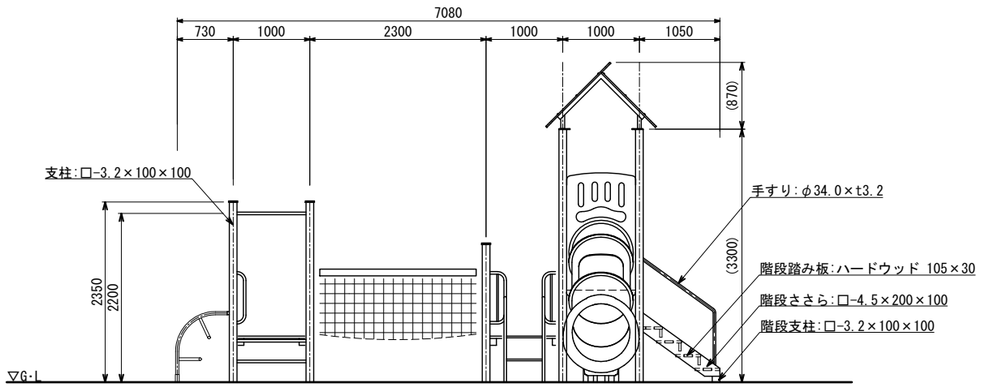

立面図

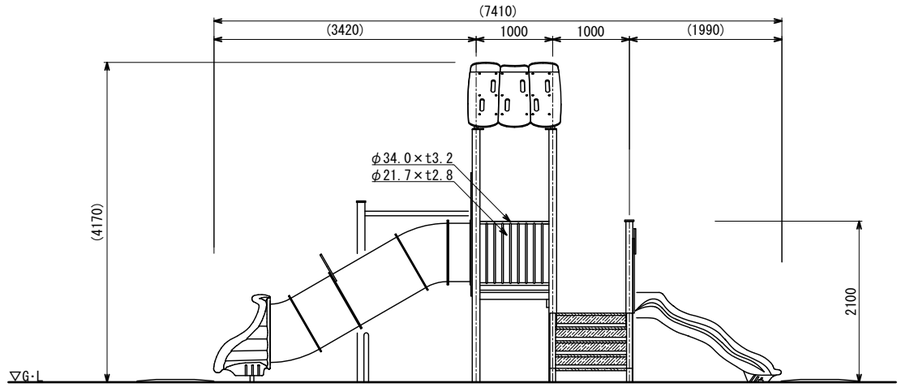

側面図

- ○ 鉄部は電気亜鉛メッキ処理とし、ウレタン樹脂塗装仕上げとする。
- ○ 木部表面は、TAPステイン塗布仕上げとする。
- ○ 設置する上で、安全領域を確保する事とする。
- ○ 遊具の対象年齢は、6～12才とする。

- ○ ISO 9001:2015認証取得企業の製品とする。
- ○ 遊具の安全に関する規準JPFA-SP-S:2024に適合した製品とする。
- ○ (一社)日本公園施設業協会 SPマーク表示認定企業の製品とする。
- ○ (一社)日本公園施設業協会 団体賠償責任保険に加入した製品とする。
- ○ 本製品の設計図面の変更、模倣を禁止する。
- ○ 製品において、仕様により寸法・材質等の変更がある場合は承諾図による。
- ○ 製品は内田工業(株)製品、または同等以上とする。

UCHIDA	日付	設計条件	基本風速	地耐力	弊社までご相談ください
	2024.4.1		34 m/s 以下	・長期地耐力 50 KN/m²	※ 左記に適合しない場所に設置する場合 ※ 地表面粗度区分Ⅲ以外の場合
				・短期地耐力 100 KN/m²	※ 多雪地域に設置する場合

チャイルドステーション

[AW-2333] 2/2

基礎詳細図 S=1:20(A3 S=1:40)

a基礎

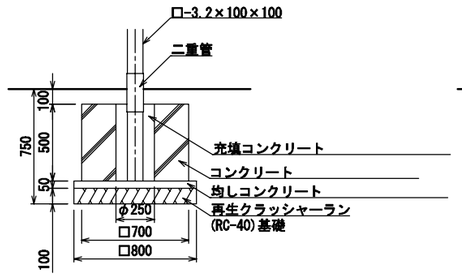

b基礎

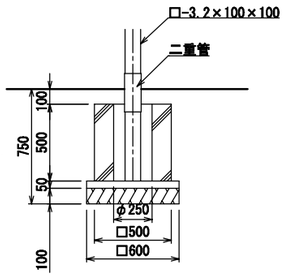

c1基

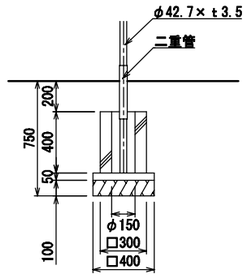

c2基礎

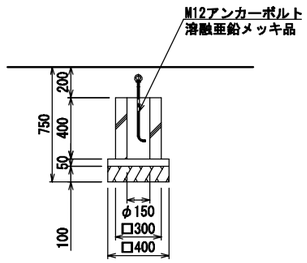

d基礎

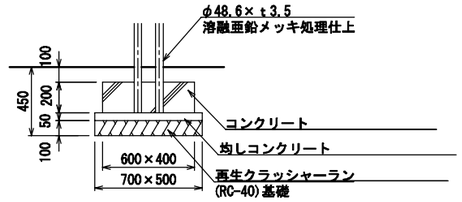

e基礎

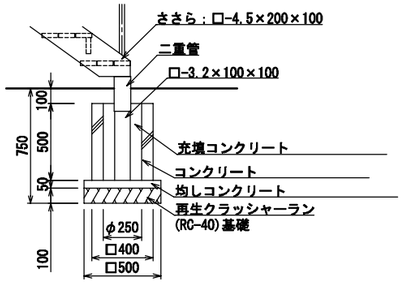

f1基礎

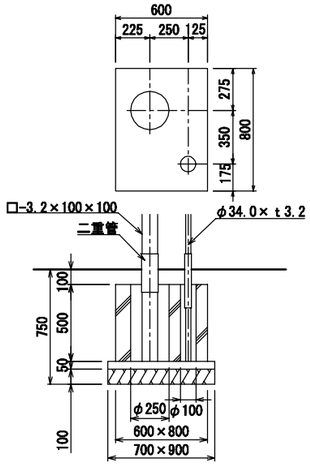

f2基礎

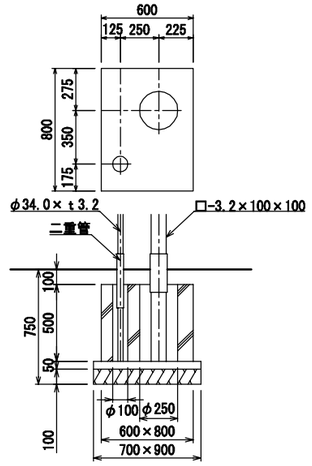

f3基礎

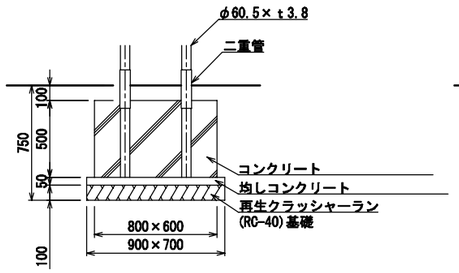

g基礎

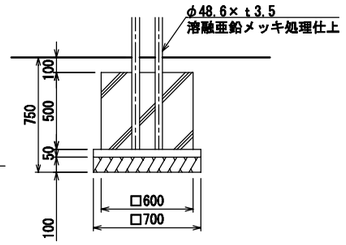

オプション
ラバークッションマット基礎詳細図 S=1:30(A3 S=1:60)

[A0-9112]

※ マットの基礎は、スライダー設置後に施工すること。
○ カラーは、メーカー標準色とする。
○ ISO 9001:2015認証取得企業の製品とする。
○ (一社)日本公園施設業協会 SPLマーク表示認定企業の製品とする。
○ (一社)日本公園施設業協会 団体賠償責任保険に加入した製品とする。
○ 本製品の設計図面の変更、模倣を禁止する。
○ 内田工業(株)製品、または同等以上とする。

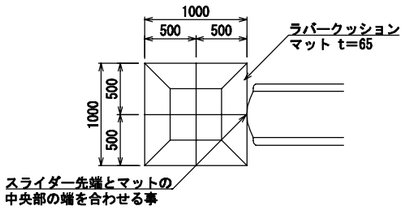

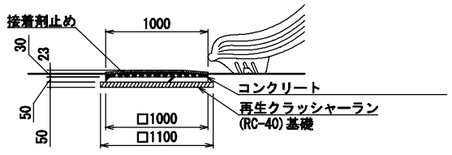

UCHIDA	日付	設計条件	基本風速	地耐力	弊社までご相談ください
	2024.4.1		34 m/s 以下	・長期地耐力 50 KN/m² ・短期地耐力 100 KN/m²	※ 左記に適合しない場所に設置する場合 ※ 地表面粗度区分Ⅲ以外の場合 ※ 多雪地域に設置する場合