車止め S=1:10

固　定　式

［ＢＦ－１３５８Ｆ］

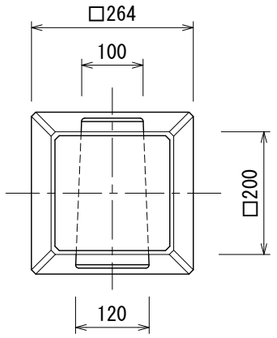

平面図

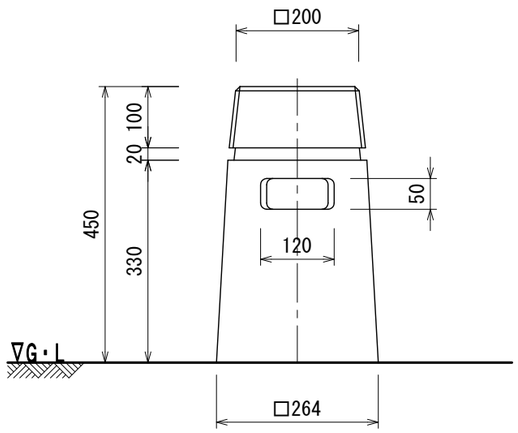

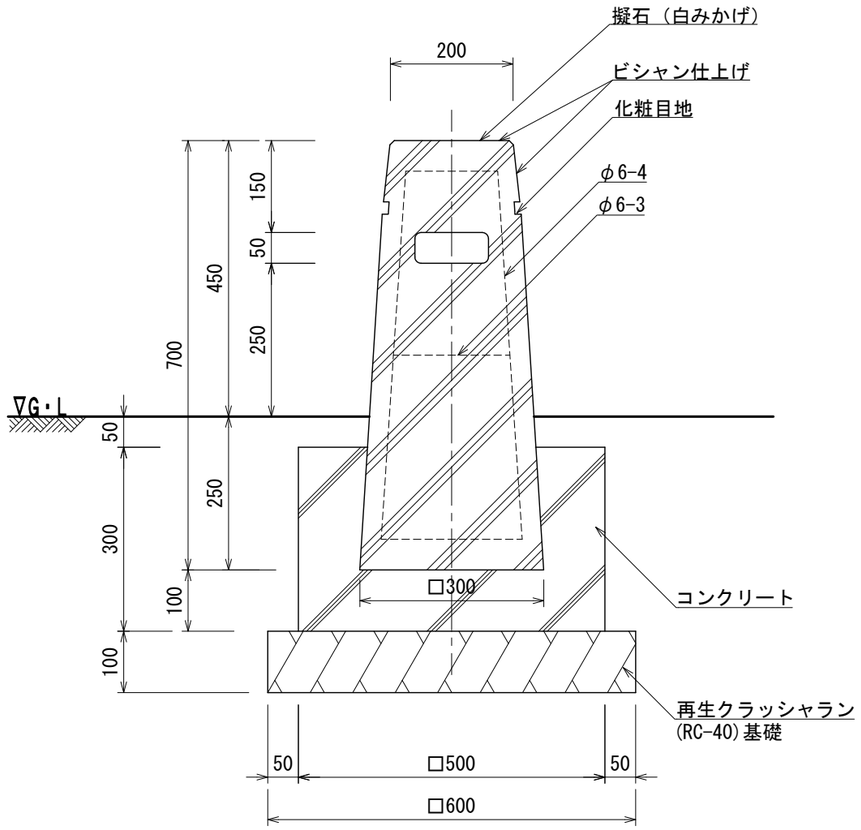

断面図

- ○　ISO 9001:2015認証取得企業の製品とする。
- ○　(一社)日本公園施設業協会 SPLマーク表示認定企業の製品とする。
- ○　(一社)日本公園施設業協会 団体賠償責任保険に加入した製品とする。
- ○　本製品の設計図面の変更、模倣を禁止する。
- ○　内田工業（株）製品または同等以上とする。

UCHIDA

日付
2019.2.1