組み合わせシェルター（カラーガルバリウム鋼板葺・鋼管化粧柱）

S=1:40(A1)
S=1:80(A3)

[BS-2104G SW]

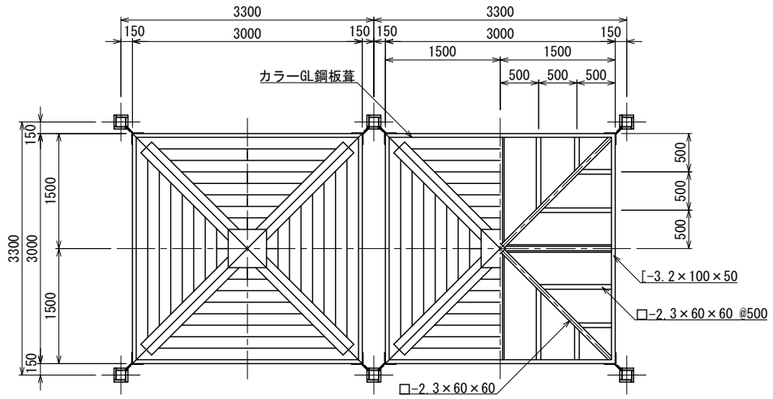

平面図

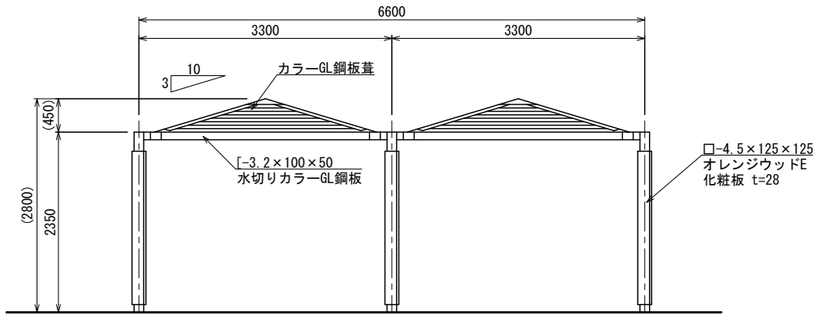

立面図

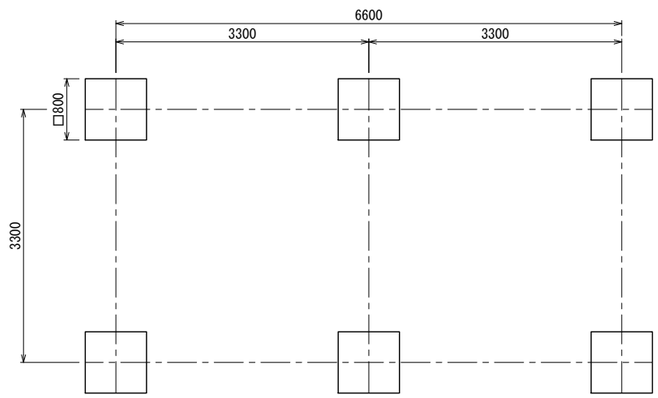

基礎伏図

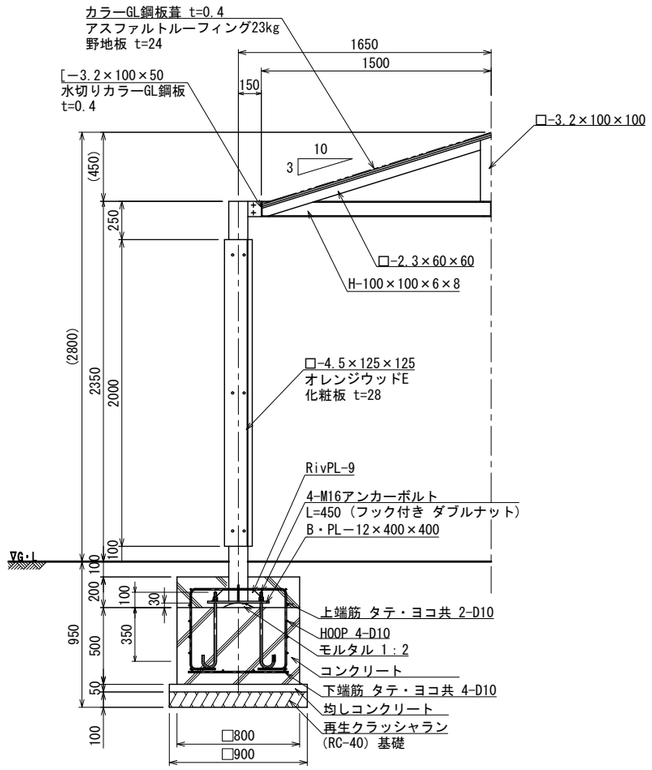

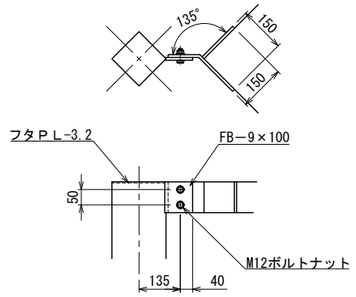

取付詳細図　S=1:10(A3 S=1:20)

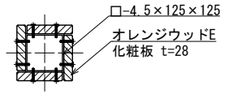

支柱断面図 S=1:10(A3 S=1:20)

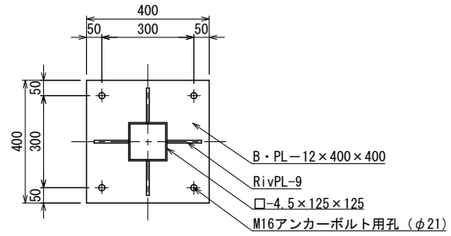

ベースプレート詳細図　S=1:10(A3 S=1:20)

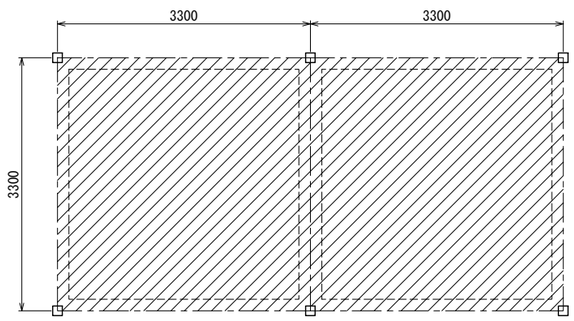

面積算定

3.3m×3.3×2=21.78㎡

建築面積　21.78㎡

延べ面積　21.78㎡

屋　根　材	一般名称	不燃材料認定番号
カラーGL鋼板葺	塗装／亜鉛めっき鋼板	NM-8697

[化粧板断面図(2層構造)]

内層
外層

＊内層：プラスチック（廃プラスチック含む）再生品。
＊外層：バージン樹脂(耐候劣化防止のため)

- ○ 鉄部は電気亜鉛メッキ処理とし、ウレタン樹脂塗装仕上げとする。（基礎埋設部を除く）
- ○ 化粧板（オレンジウッドＥ：エコレッド色）は
  プラスチック（廃プラスチック含む）＋廃木粉配合の人工木材とする。
- ○ ISO 9001:2015認証取得企業の製品とする。
- ○ (一社)日本公園施設業協会 SPLマーク表示認定企業の製品とする。
- ○ (一社)日本公園施設業協会 団体賠償責任保険に加入した製品とする。
- ○ 本製品の設計図面の変更、模倣を禁止する。
- ○ 内田工業（株）製品または同等以上とする。

UCHIDA	日付	設計条件	基本風速	地耐力	弊社までご相談ください
	2021.11.1		34 m/s 以下	・長期地耐力　50 KN/㎡ ・短期地耐力 100 KN/㎡	※ 左記に適合しない場所に設置する場合　※ 地表面粗度区分Ⅲ以外の場合 ※ 多雪地域に設置する場合