水飲み S=1:20

［ＢＷ－７１１１Ｌ］

○ ステンレス部は、＃４００バフ仕上げとする。
○ 排水方向は、打ち合せの上 決定するものとする。
○ ボルト類は、亜鉛メッキとする。
○ ISO 9001:2015認証取得企業の製品とする。
○ (一社)日本公園施設業協会 SPLマーク表示認定企業の製品とする。
○ (一社)日本公園施設業協会 団体賠償責任保険に加入した製品とする。
○ 本製品の設計図面の変更、模倣を禁止する。
○ 内田工業（株）製品または同等以上とする。
※凍結の恐れのある場所では、破裂の危険がありますので
、別途水抜き栓を設置してください。

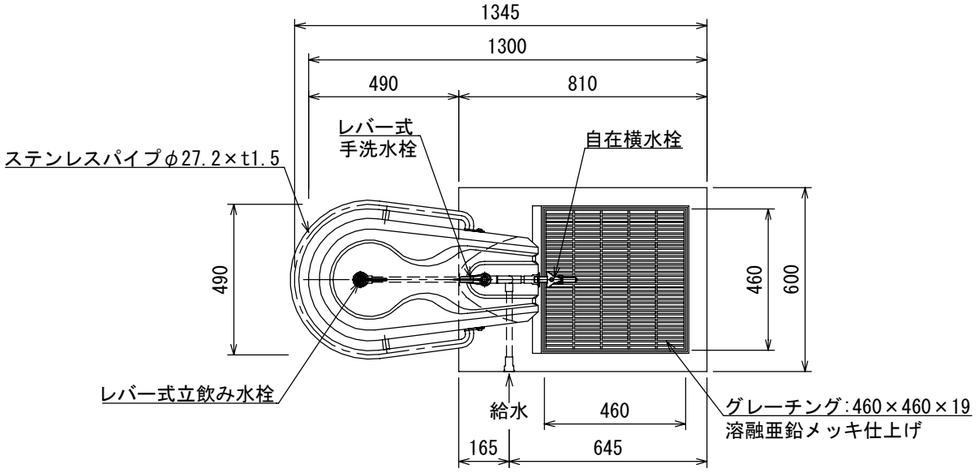

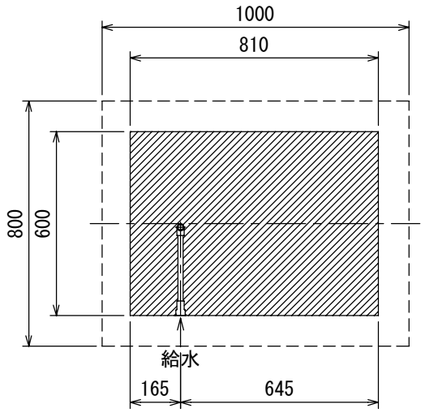

基礎伏図

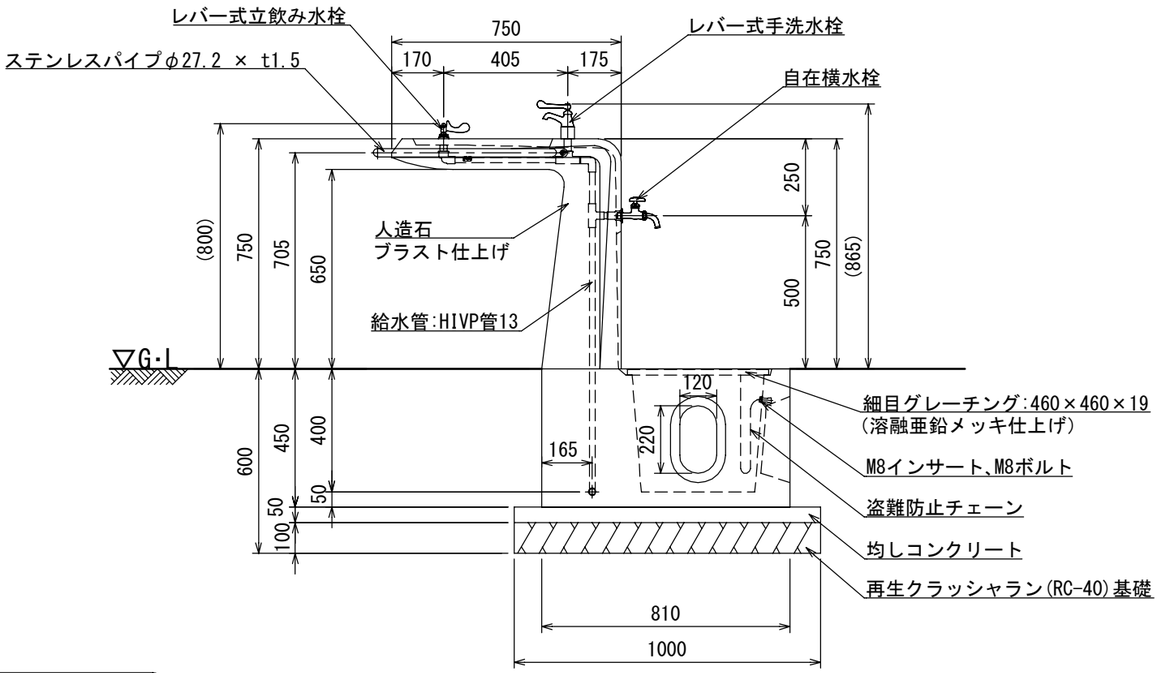

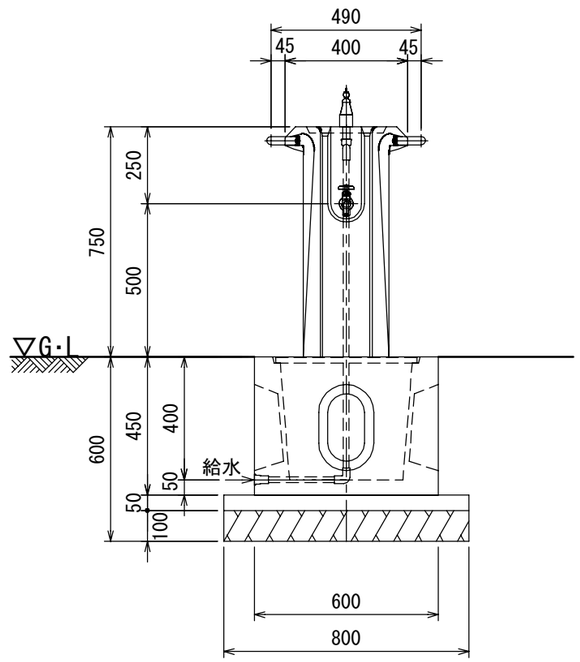

日付
2019.2.1