足ツボ歩道 利用サイン S=1:20

[CS-2003]

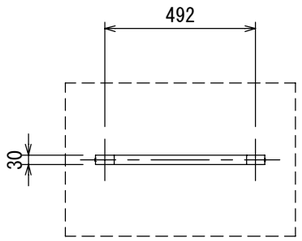

平面図

○ 表示面はインクジェットシール貼り(W430×H428片面)とする。
○ ISO 9001:2015認証取得企業の製品とする。
○ (一社)日本公園施設業協会 SPLマーク表示認定企業の製品とする。
○ (一社)日本公園施設業協会 団体賠償責任保険に加入した製品とする。
○ 本製品の設計図面の変更、模倣を禁止する。
○ 内田工業(株)製品または同等以上とする。

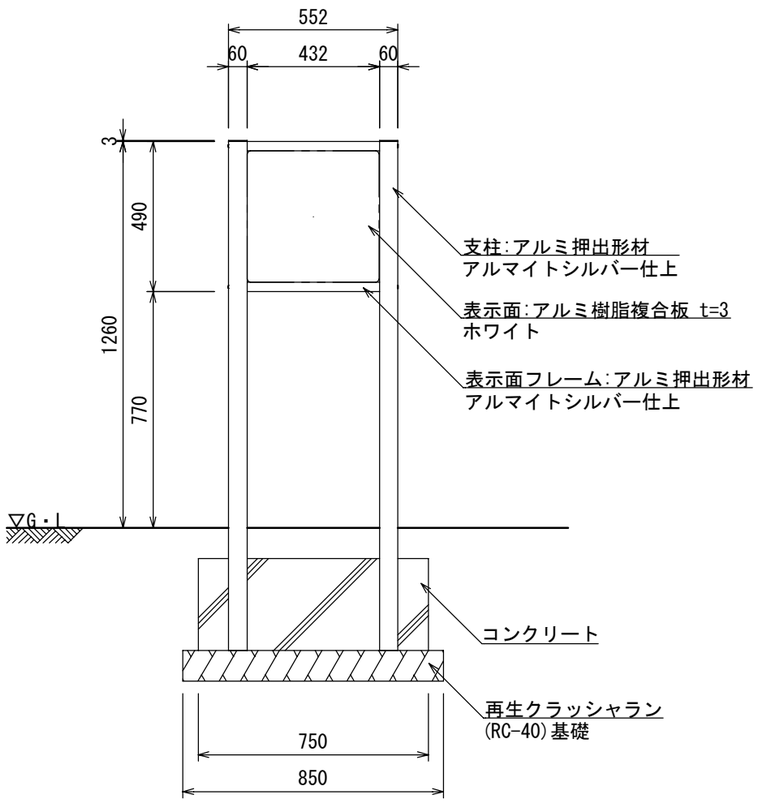

正面図

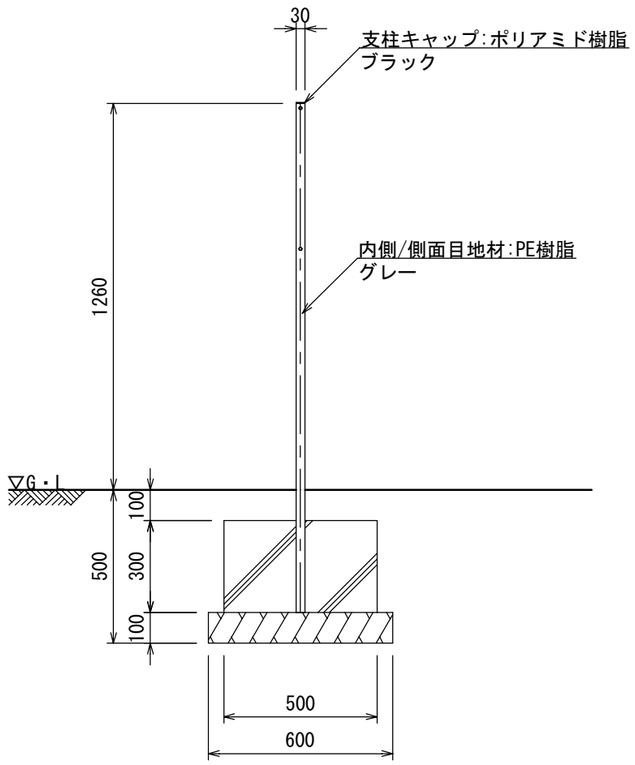

側面図

日付
2024.4.1