クリフクライマー

[UP-1004]

S=1:40(A1)
S=1:80(A3)

- ○ 色は、カタログ標準色(メーカー指定色)とする。
- ○ アンカーを除く鋼材部は、粉体焼き付け仕上げとする。(メーカー指定色)
- ○ ラダーパイプは、高強度アルミニウムとする。
- ○ サポートパイプ等は、ステンレスとする。
- ○ ビッグウォール・ロックブロックのアンカーは、スチールとし溶融亜鉛メッキ処理とする。
- ○ ウォール部・ロックブロック部の本体は、ポリエチレン回転成形品とする。(メーカー指定色)
- ○ 設置する上で、安全領域を確保する事とする。
- ○ 遊具の対象年齢は、6~12才とする。
- ○ 積雪について、本製品は一般地域(積雪1m未満)を基準とする。
  1m以上積雪する場合は、除雪または雪囲い等を施して下さい。
- ○ ISO 9001:2015認証取得企業の製品とする。
- ○ 遊具の安全に関する規準JPFA-SP-S:2024に適合した製品とする。
- ○ (一社)日本公園施設業協会 SPマーク表示認定企業の製品とする。
- ○ (一社)日本公園施設業協会 団体賠償責任保険に加入した製品とする。
- ○ 本製品の設計図面の変更、模倣を禁止する。
- ○ 製品において、仕様により寸法・材質等の変更がある場合は承諾図による。
- ○ 内田工業(株)製品、または同等以上とする。

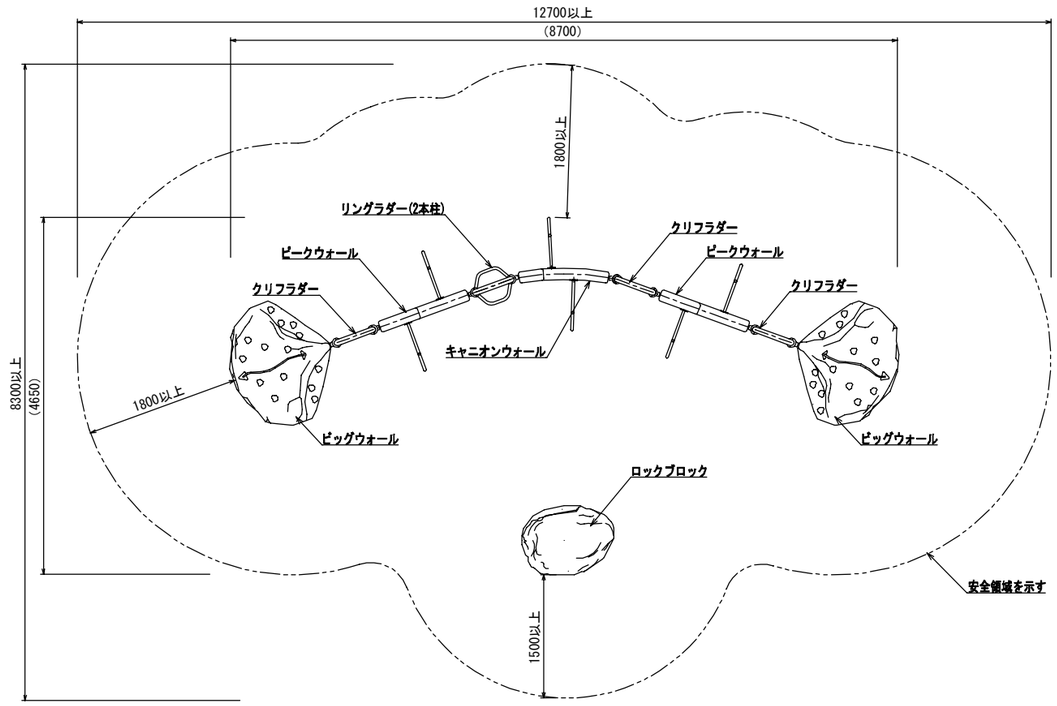

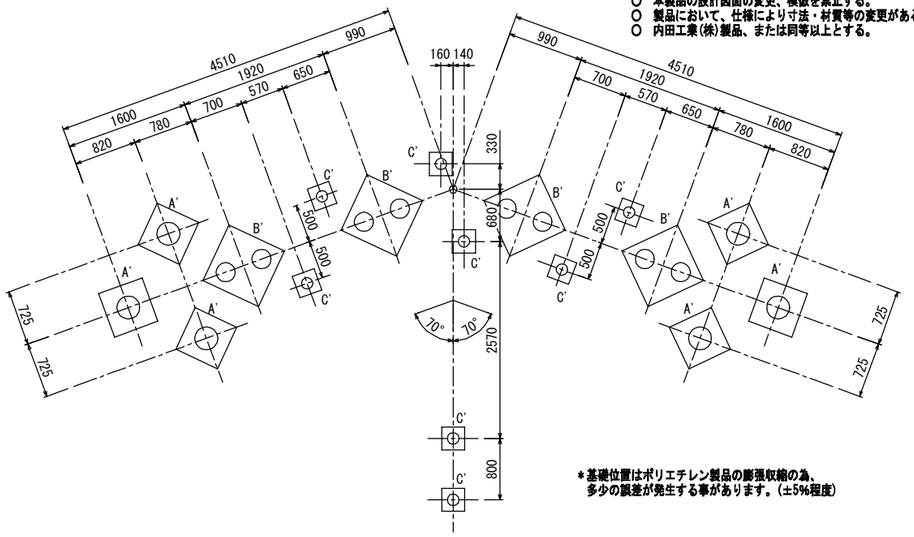

＊基礎位置はポリエチレン製品の膨張収縮の為、
多少の誤差が発生する事があります。(±5%程度)

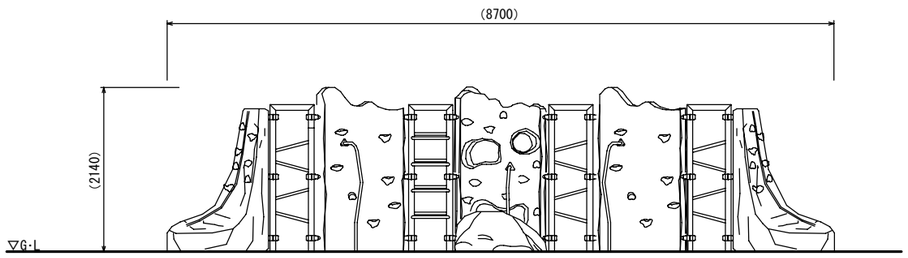

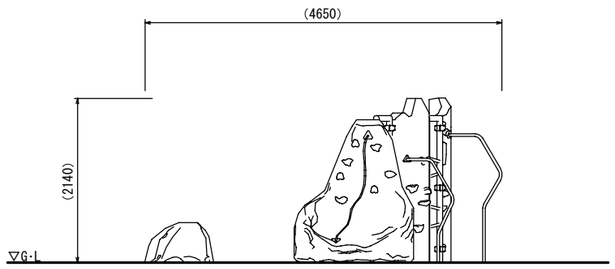

基礎詳細図 S=1:30(A1) S=1:60(A3)

A' 基礎詳細図

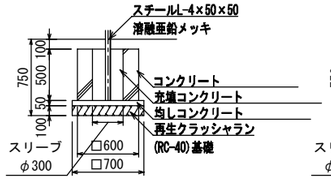

B' 基礎詳細図

(スリーブ穴位置や方向に注意する事)

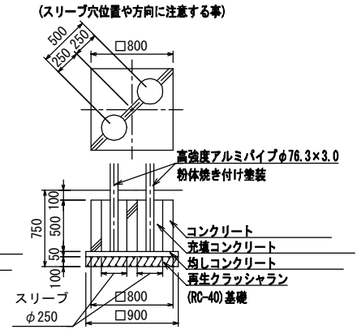

C' 基礎詳細図

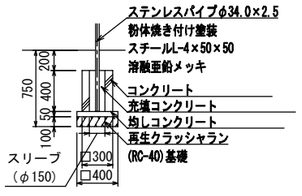

UCHIDA	日 付	設計条件	基本風速	地耐力	弊社までご相談ください
	2024. 4. 1		34 m/s 以下	・長期地耐力 50 KN/㎡ ・短期地耐力 100 KN/㎡	※ 左記に適合しない場所に設置する場合 ※ 地表面粗度区分Ⅲ以外の場合 ※ 多雪地域に設置する場合