スマイルフィット さんすうステップ S=1:50

[AF-1622]

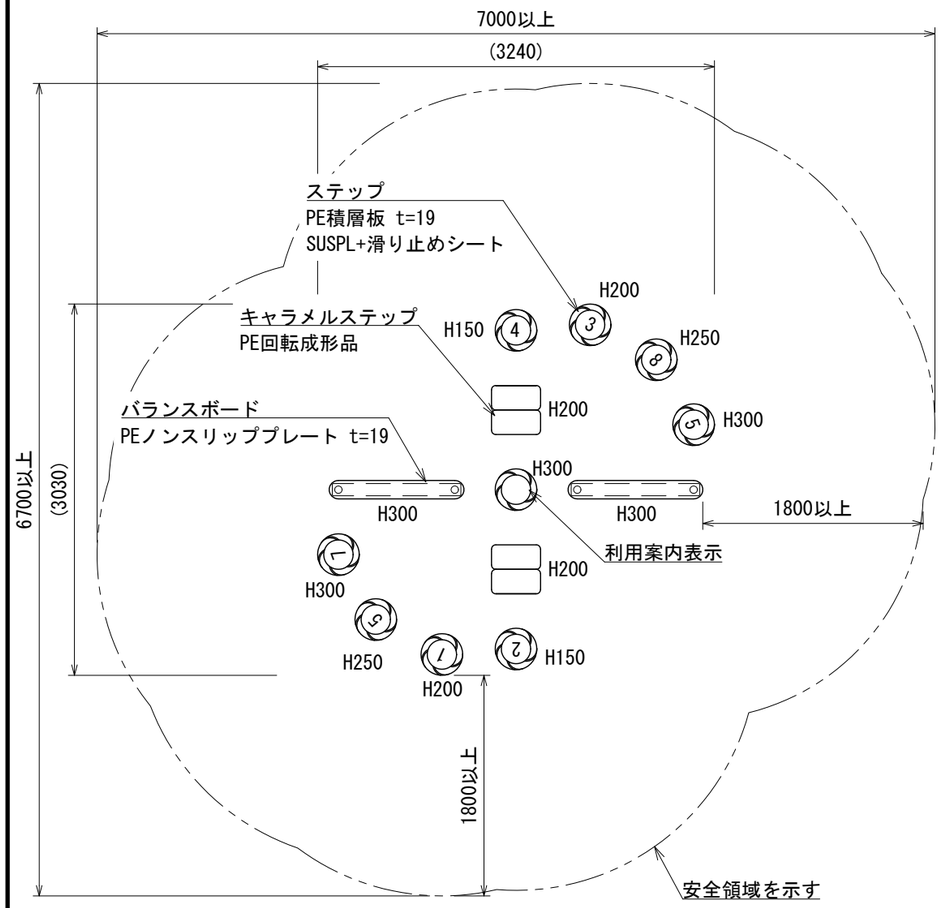

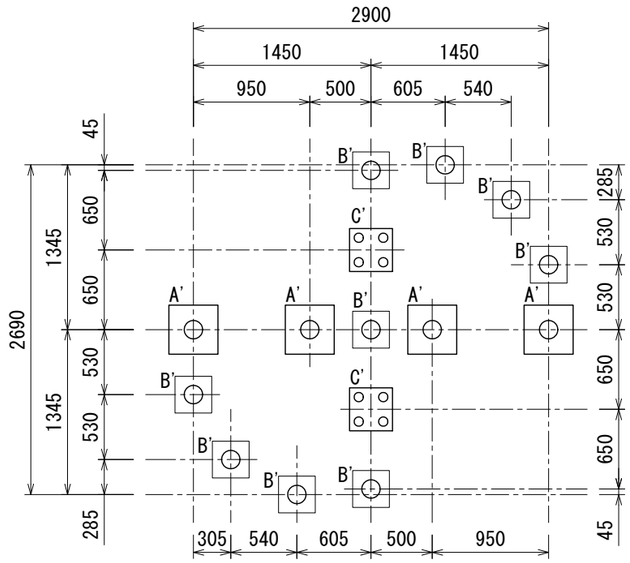

※ 改良の為、予告なく変更する場合が有ります。
○ 色は、カタログ標準色(メーカー指定色)とする。
○ バランスボード・ステップは電気亜鉛メッキ処理とし、ウレタン樹脂塗料仕上げとする。
○ キャラメルステップ脚部は、ステンレスSUS304とする。
○ 設置する上で、安全領域を確保する事とする。
○ 本製品は大人用とする。
○ ISO 9001:2015認証取得企業の製品とする。
○ (一社)日本公園施設業協会 SPLマーク表示認定企業の製品とする。
○ (一社)日本公園施設業協会 団体賠償責任保険に加入した製品とする。
○ 本製品の設計図面の変更、模倣を禁止する。
○ 内田工業(株)製品または同等以上とする。

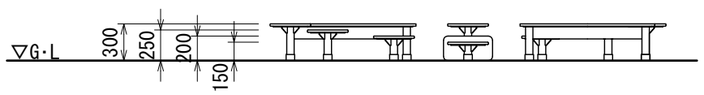

基礎詳細図 S=1:30

A' 基礎詳細図

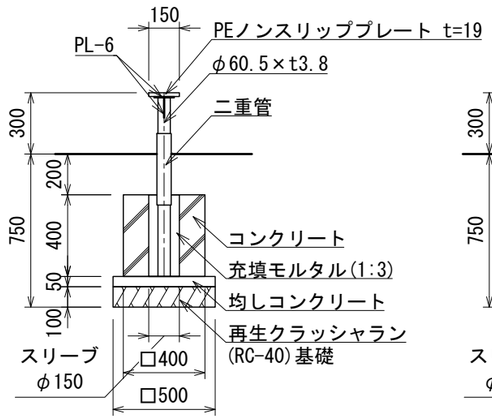

B' 基礎詳細図

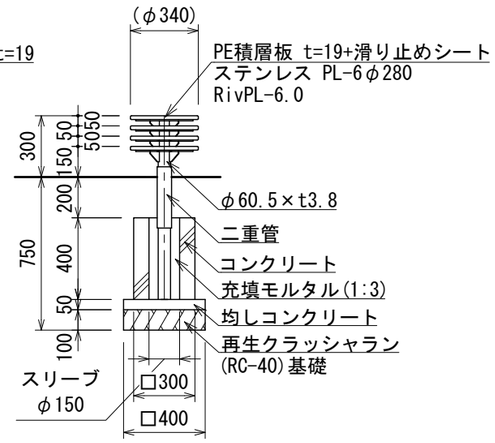

C' 基礎詳細図

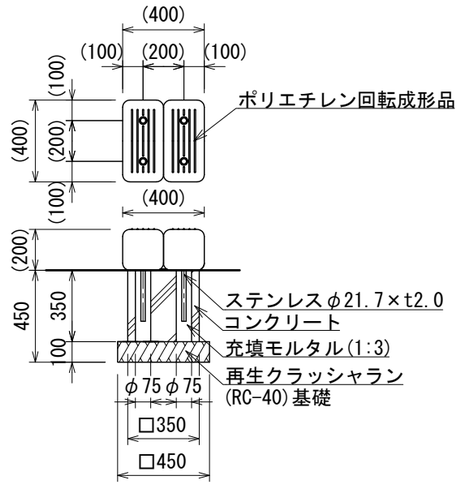

UCHIDA	日 付	設計条件	基本風速	地耐力	弊社までご相談ください
	2024.4.1		34 m/s 以下	・長期地耐力 50 KN/m² ・短期地耐力 100 KN/m²	※ 左記に適合しない場所に設置する場合 ※ 地表面粗度区分Ⅲ以外の場合 ※ 多雪地域に設置する場合