トドラーコンビ

S=1:40(A1)
S=1:80(A3)

[AC-2131]

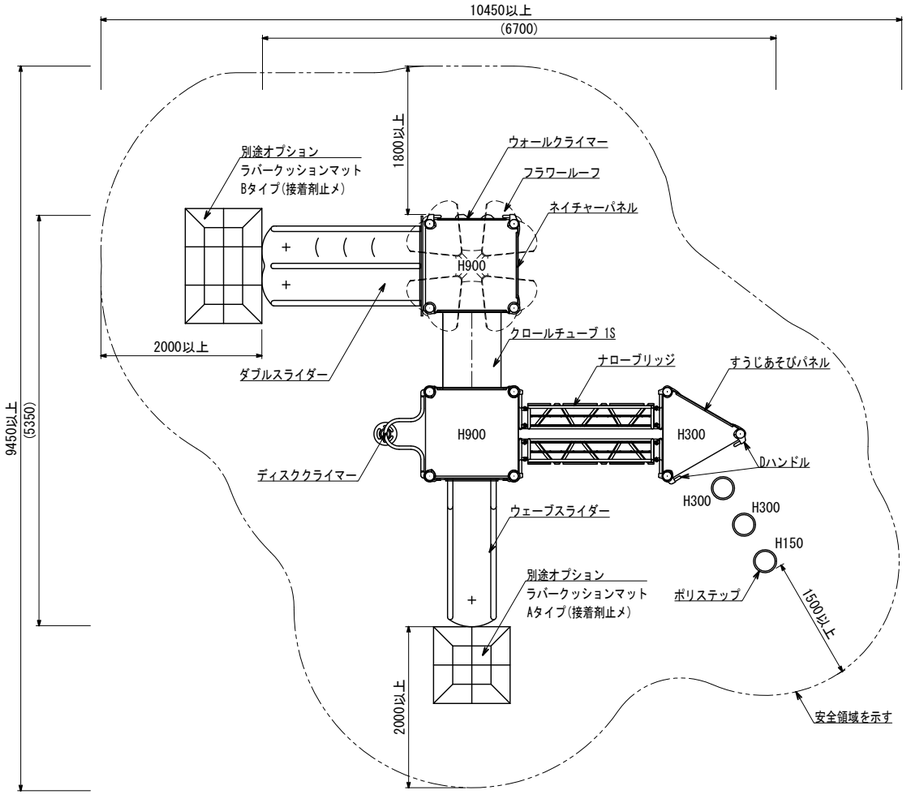

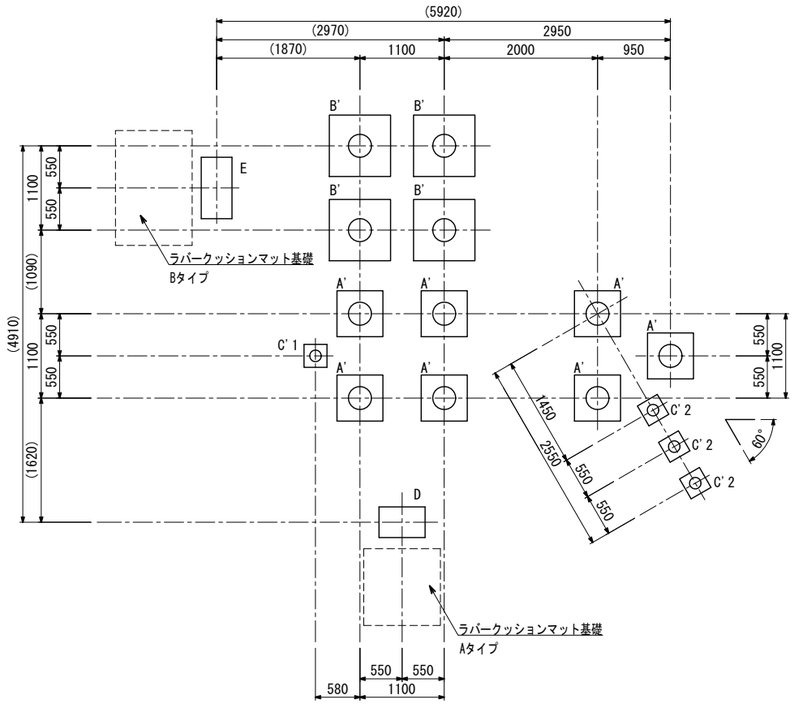

- ○ 色は、カタログ標準色(メーカー指定色)とする。
- ○ 支柱は、アルミニウムパイプとし、粉体塗装仕上げとする。(メーカー指定色)
- ○ スライダー部は、ポリエチレン回転成形品とする。(メーカー指定色)
- ○ スライダー終端脚部は、溶融亜鉛メッキ仕上げとする。
- ○ 遊具アイテムのフレーム部は、スチール加工品とし、電気亜鉛メッキの上、ウレタン樹脂塗装仕上げとする。(メーカー指定色)
- ○ サポートパイプ部は、スチール加工品とし、溶融亜鉛メッキの上、ウレタン樹脂塗装仕上げとする。(メーカー指定色)
- ○ デッキは、スチール加工品とし、電気亜鉛メッキの上ウレタン樹脂塗装仕上げとする。(メーカー指定色)
- ○ 設置する上で、安全領域を確保する事とする。
- ○ 遊具の対象年齢は、3~6才とする。
- ○ 積雪について、本製品は一般地域(積雪1m未満)を基準とする。1m以上積雪する場合は、除雪または雪囲い等を施して下さい。
- ○ ISO 9001:2015認証取得企業の製品とする。
- ○ 遊具の安全に関する規準JPFA-SP-S:2014に適合した製品とする。
- ○ (一社)日本公園施設業協会 SPマーク表示認定企業の製品とする。
- ○ (一社)日本公園施設業協会 団体賠償責任保険に加入した製品とする。
- ○ 本製品の設計図面の変更、模倣を禁止する。
- ○ 製品において、仕様により寸法・材質等の変更がある場合は承諾図にて提出する事。
- ○ 内田工業(株)製品または同等以上とする。

オプション ラバークッションマット

S=1:30(A1)
S=1:60(A3)

Aタイプ [AO-9112]

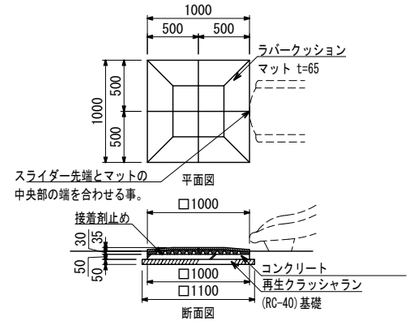

Bタイプ [AO-9111]

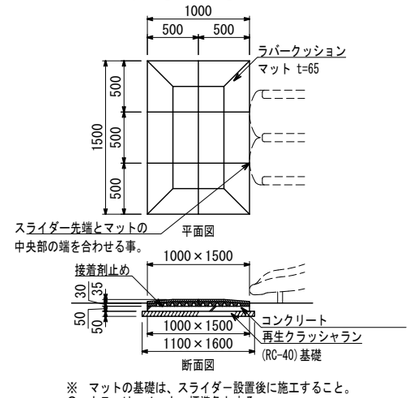

※ マットの基礎は、スライダー設置後に施工すること。
- ○ カラーは、メーカー標準色とする。
- ○ ISO 9001:2015認証取得企業の製品とする。
- ○ (一社)日本公園施設業協会 SPLマーク表示認定企業の製品とする。
- ○ (一社)日本公園施設業協会 団体賠償責任保険に加入した製品とする。
- ○ 本製品の設計図面の変更、模倣を禁止する。
- ○ 内田工業(株)製品、または同等以上とする。

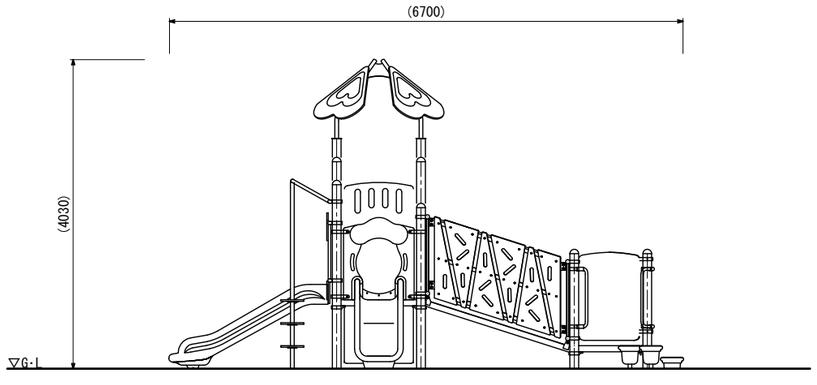

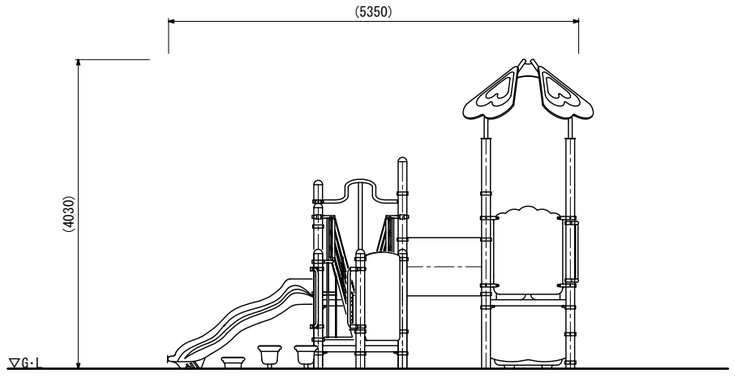

基礎詳細図

S=1:30(A1)
S=1:60(A3)

A'基礎詳細図

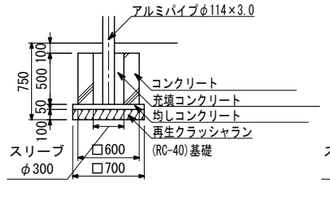

B'基礎詳細図

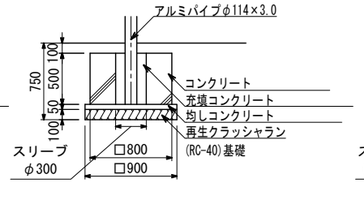

C'1基礎詳細図

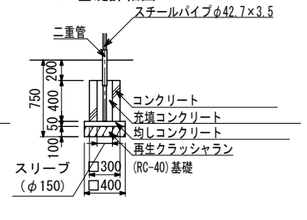

C'2基礎詳細図

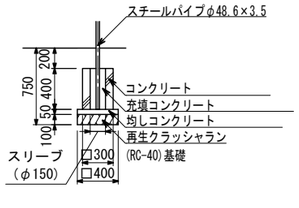

D基礎詳細図

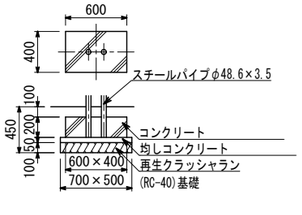

E基礎詳細図

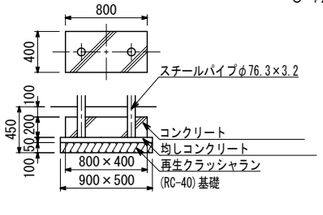

UCHIDA	日付	設計条件	基本風速	地耐力	弊社までご相談ください
	2023. 9. 1		34 m/s 以下	・長期地耐力 50 KN/m² ・短期地耐力 100 KN/m²	※ 左記に適合しない場所に設置する場合 ※ 地表面粗度区分Ⅲ以外の場合 ※ 多雪地域に設置する場合