アニマルフレンズ

[UR-9204]

S=1:40(A1)
S=1:80(A3)

○ 色は、カタログ標準色(メーカー指定色)とする。
○ 高強度アルミニウム、及びステンレスは
粉体焼き付け仕上げ(見え隠れ部を除く)とする。(メーカー指定色)
○ 支柱は、高強度アルミニウムとする。
○ 遊具アイテムのパイプは、高強度アルミニウムとする。
○ デッキ等は、スチール加工品としPVCコーティング仕上げとする。(メーカー指定色)
○ スライダー部は、ポリエチレン回転成形品とする。(メーカー指定色)
○ スライダー中間脚部は、ステンレスとする。(メーカー指定色)
○ スライダー終端脚部は、高強度アルミニウムとする。(メーカー指定色)
○ 遊具の対象年齢は、3~6才とする。
○ 設置する上で、安全領域を確保する事とする。
○ 積雪について、本製品は一般地域(積雪1m未満)を基準とする。
1m以上積雪する場合は、除雪または雪囲い等を施して下さい。
○ ISO 9001:2015認証取得企業の製品とする。
○ 遊具の安全に関する規準JPFA-SP-S:2024に適合した製品とする。
○ (一社)日本公園施設業協会、SPマーク表示認定製品とする。
○ (一社)日本公園施設業協会、団体賠償責任保険に加入した製品とする。
○ 本製品の設計図面の変更、模倣を禁止する。
○ 製品において、仕様により寸法・材質等の変更がある場合は承諾図にて提出する事。
○ 内田工業(株)製品、または同等以上とする。

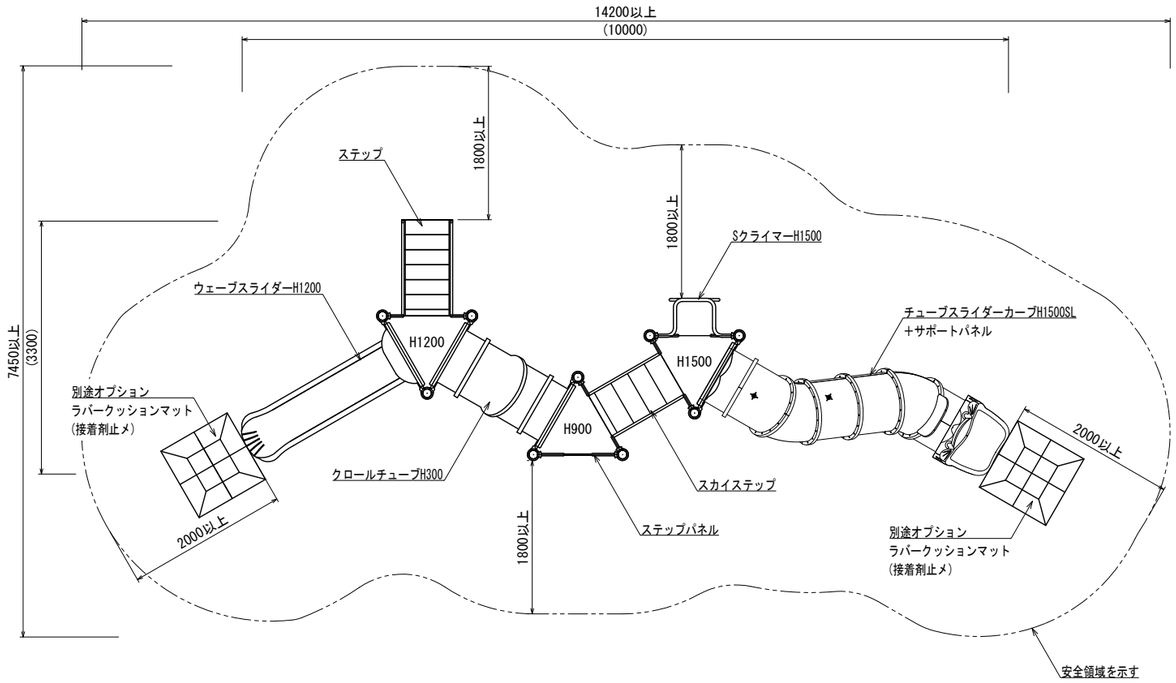

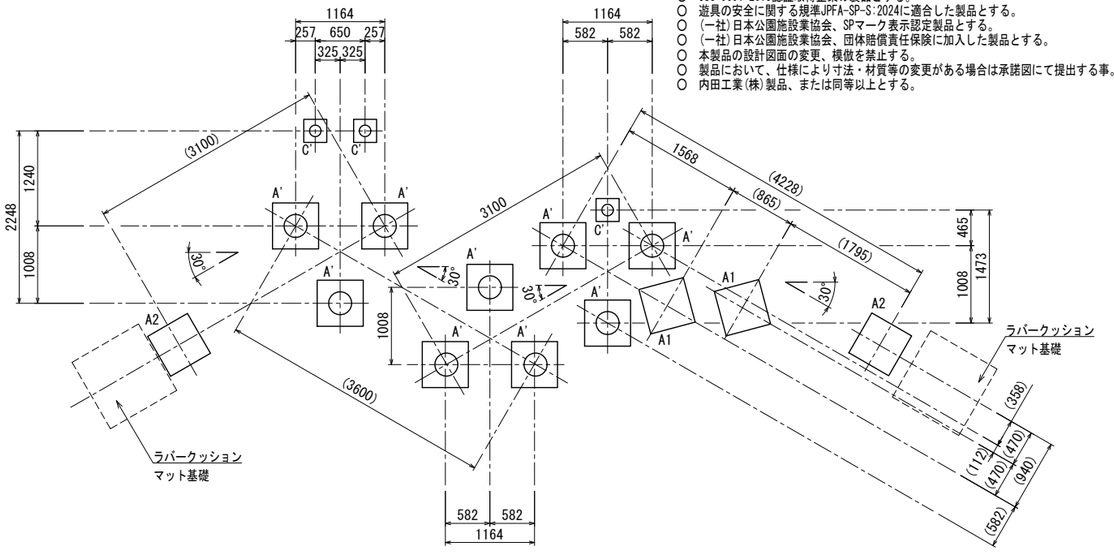

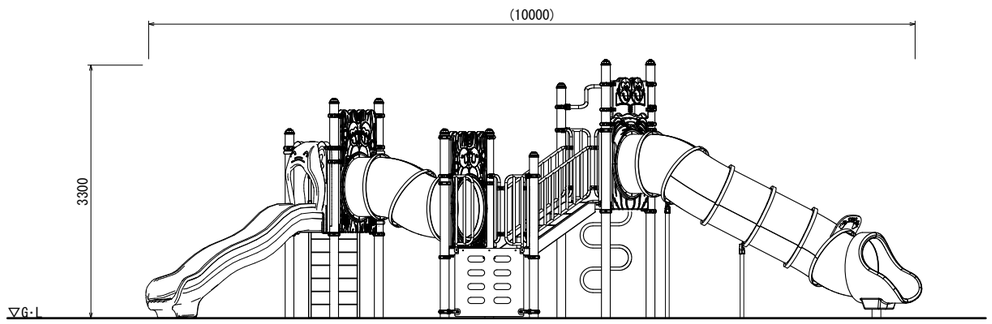

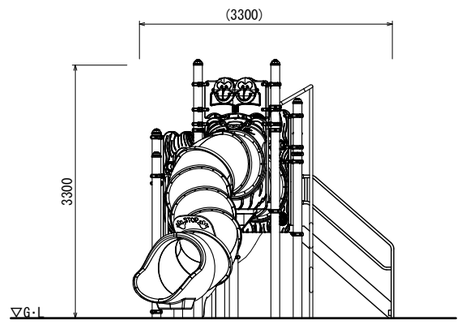

オプション
ラバークッションマット S=1:30(A1)
S=1:60(A3)

[A0-9112]

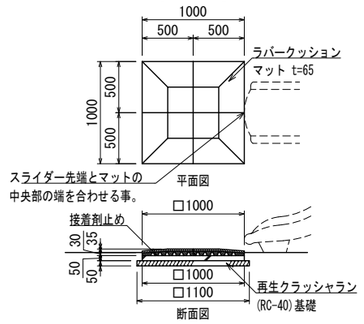

※ マットの基礎は、スライダー設置後に施工すること。
○ カラーは、メーカー標準色とする。
○ ISO 9001:2015認証取得企業の製品とする。
○ (一社)日本公園施設業協会 SPLマーク表示認定企業の製品とする。
○ (一社)日本公園施設業協会 団体賠償責任保険に加入した製品とする。
○ 本製品の設計図面の変更、模倣を禁止する。
○ 内田工業(株)製品、または同等以上とする。

基礎詳細図
S=1:30(A1)
S=1:60(A3)

A1基礎詳細図

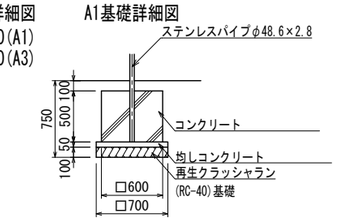

A2基礎詳細図

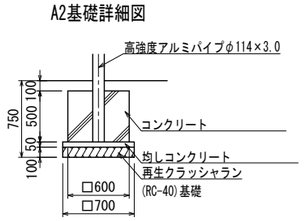

A'基礎詳細図

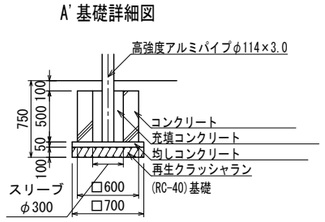

C'基礎詳細図

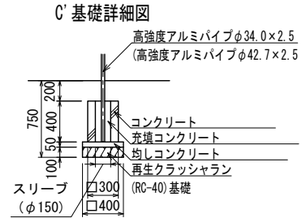

UCHIDA	日 付	設計条件	基本風速	地耐力	弊社までご相談ください
	2025. 1. 21		34 m/s 以下	・長期地耐力 50 KN/m² ・短期地耐力 100 KN/m²	※ 左記に適合しない場所に設置する場合 ※ 地表面粗度区分Ⅲ以外の場合 ※ 多雪地域に設置する場合