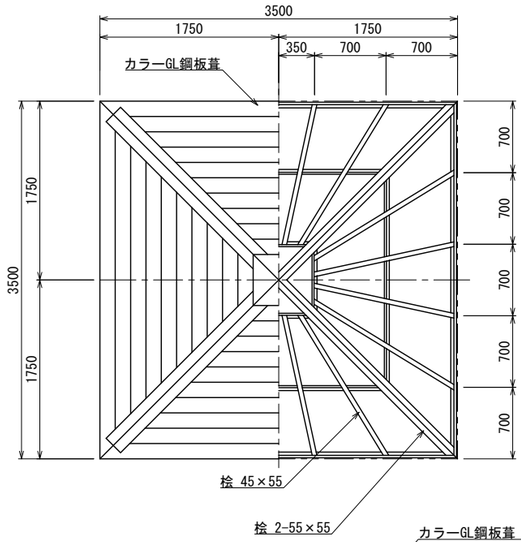

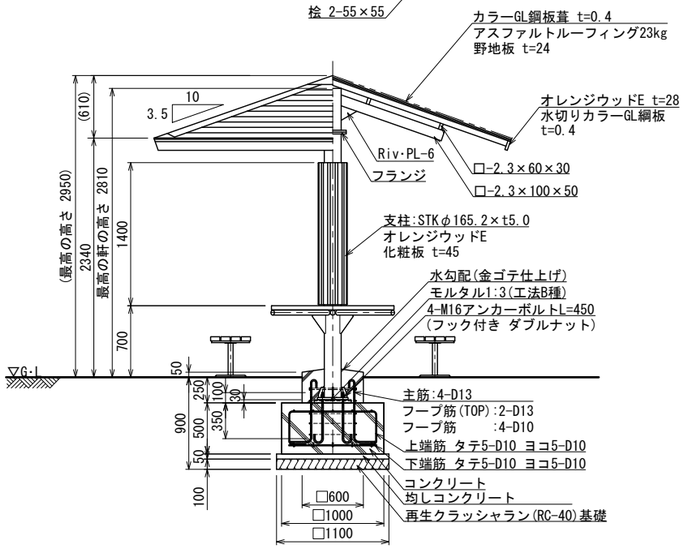

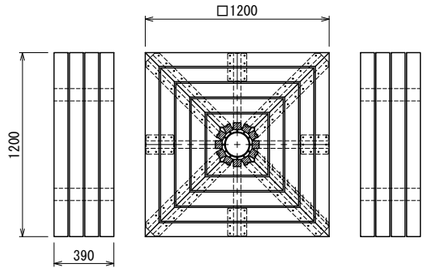

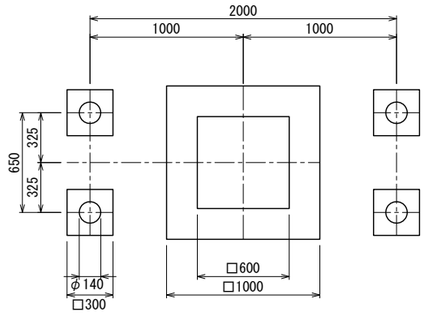

基礎伏せ図 S=1:20(A3 S=1:40)

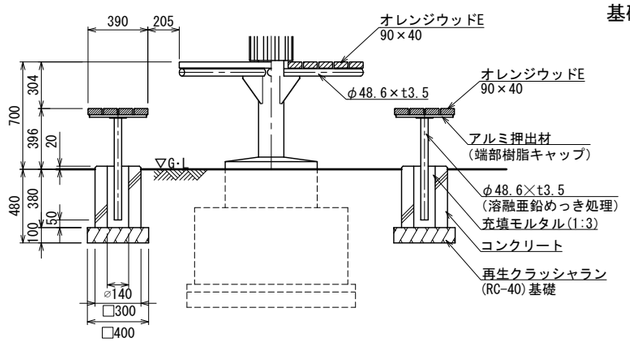

テーブルセット詳細図 S=1:20(A3 S=1:40)

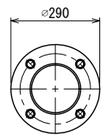

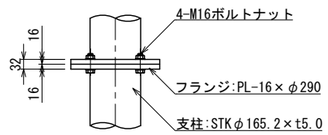

フランジ部取付詳細図 S=1:10(A3 S=1:20)

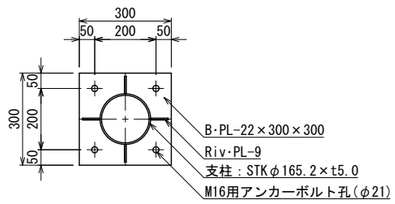

ベースプレート詳細図 S=1:10(A3 S=1:20)

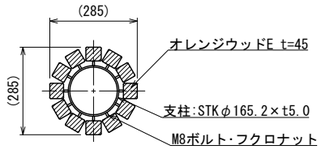

支柱断面図 S=1:10(A3 S=1:20)

鉄筋図 S=1:20(A3 S=1:40)

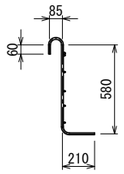

① 主筋:4-D13

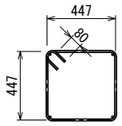

② フープ筋(TOP):2-D13

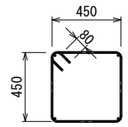

③ フープ筋:4-D10

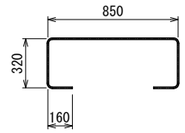

④ 上端筋 タテ5-D10 ヨコ5-D10

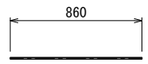

⑤ 下端筋 タテ5-D10 ヨコ5-D10

四阿 鉄筋重量表　　基礎1個当たり

番号	種別	鉄筋径	長さ(mm)	本数	単位重量(kg/m)	1本当り重量(kg)	総重量(kg)	適用
①	主筋	D13	935	4	0.995	0.93	3.72	┘
②	フープ筋(TOP)	D13	1948	2	0.995	1.94	3.88	□
③	フープ筋	D10	1960	4	0.56	1.10	4.40	□
④	上端筋	D10	1810	10	0.56	1.01	10.10	⊏⊐
⑤	下端筋	D10	860	10	0.56	0.48	4.80	―
						D13	7.60	kg
						D10	19.30	kg
						合計	26.90	kg

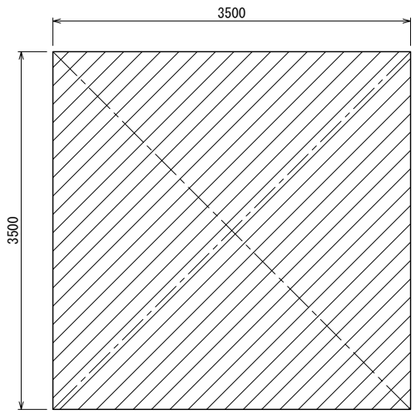

四阿面積算定

3.5m×3.5m＝12.25m2

建築面積　12.25m2
床面積　　12.25m2

屋　根　材	一般名称	不燃材料認定番号
カラーGL鋼板葺	塗装/亜鉛めっき鋼板	NM-8697

[オレンジウッドE 断面図(2層構造)]

内層　＊内層:プラスチック(廃プラスチック含む)再生品。
外層　＊外層:バージン樹脂(耐候劣化防止のため)

- ○ オレンジウッドEはプラスチック(廃プラスチック含む)＋廃木粉配合の人工木材とする。
- ○ 指示なき鉄部は電気亜鉛メッキ処理とし、ウレタン樹脂塗装仕上げとする。(基礎埋設部を除く)
- ○ 木部(野地板を除く)は、TAP加圧注入処理(無公害防腐防蟻剤)とする。
- ○ 木部表面は、TAPステイン塗布仕上げとする。
- ○ ISO 9001:2015認証取得企業の製品とする。
- ○ (一社)日本公園施設業協会 SPLマーク表示認定企業の製品とする。
- ○ (一社)日本公園施設業協会 団体賠償責任保険に加入した製品とする。
- ○ 本製品の設計図面の変更、模倣を禁止する。
- ○ 内田工業(株)製品または同等以上とする。

UCHIDA	設計条件	基準風速	地耐力		弊社までご相談ください	メモ	名称	頁
日付 2024.11.1		34 m/s 以下	長期	50 KN/m	※ 左記に適合しない場所に設置する場合		四阿 3.5m角 テーブルセット付き(合成木材化粧柱)	1/1
			短期	100 KN/m	※ 地表面粗度区分Ⅲ以外の場合		用紙 A1	
					※ 多雪地域に設置する場合		図番 BA-8151G SW	縮尺 1:30 1:60(A3)