対象年齢
3～12才

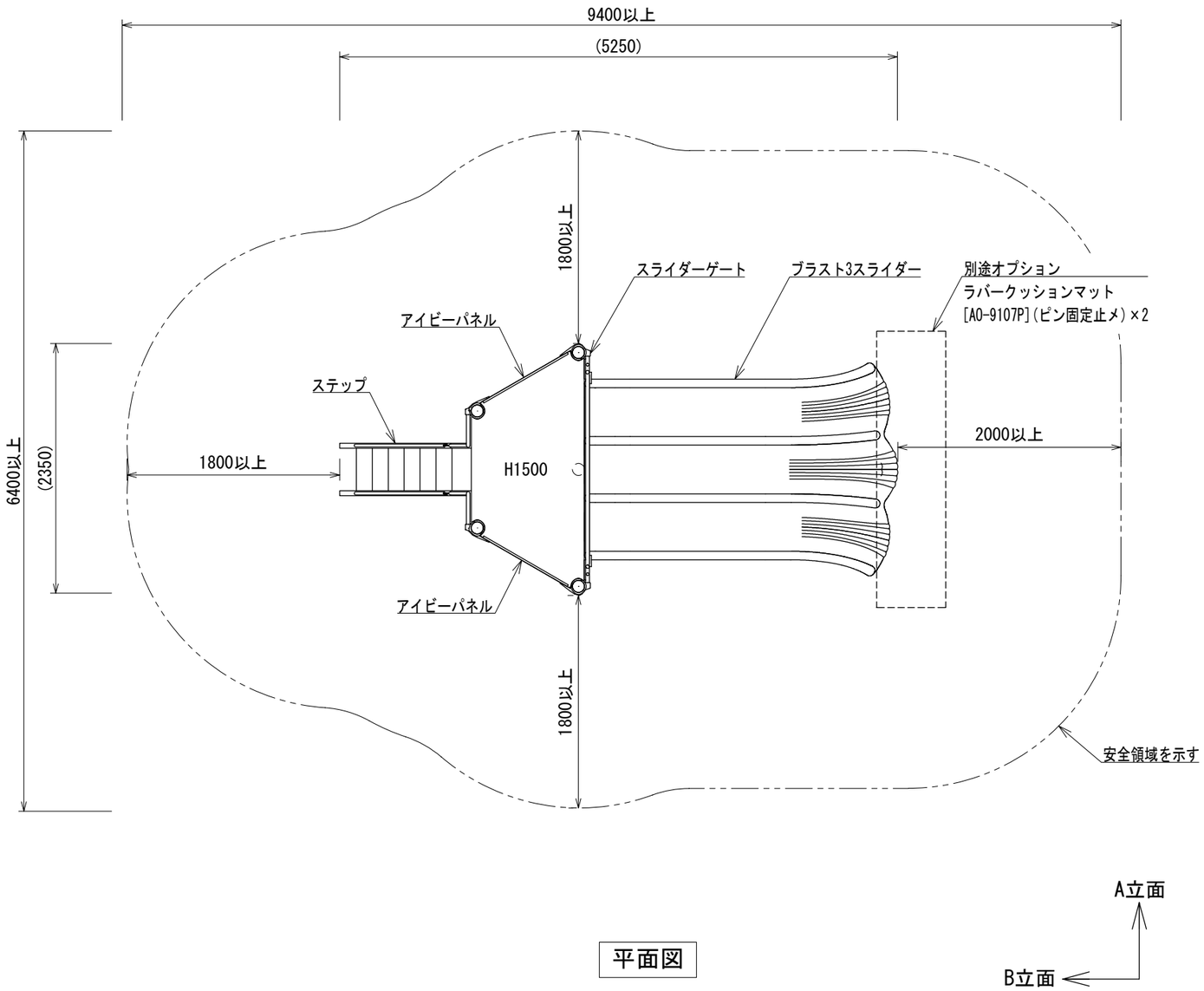

平面図

- ○ 色：メーカー指定色
- ○ 塗装：ウレタン樹脂塗装(特記のある場合を除く)

- ○ 支柱:アルミニウム/ウレタン樹脂塗装
- ○ デッキ:スチール/電気亜鉛メッキ
- ○ 遊具アイテムのフレーム:スチール/電気亜鉛メッキ/地際部鋼材補強溶接
- ○ ステップ ささら：スーパージングコート鋼板(高耐食溶融亜鉛メッキ鋼板)
- ○ スライダー:ポリエチレン回転成形品
- ○ ブラスト3スライダーゲート:スチール/電気亜鉛メッキ
- ○ スライダー終端脚部:スチール/溶融亜鉛メッキ/無塗装
- ○ ブラスト3スライダーデッキ接続部:ステンレス/無塗装

- ○ 設置する上で、安全領域を確保すること。
- ○ 積雪について、本製品は一般地域(積雪1m未満)を基準とする。
  1m以上積雪する場合は、除雪または雪囲い等を施すこと。
- ○ ISO 9001:2015認証取得企業の製品とする。
- ○ 遊具の安全に関する規準JPFA-SP-S:2024に適合した製品とする。
- ○ (一社)日本公園施設業協会 SPマーク表示認定企業の製品とする。
- ○ (一社)日本公園施設業協会 団体賠償責任保険に加入した製品とする。

- ○ 製品において、仕様の変更がある場合は承諾図による。
- ○ 本製品の設計図面の変更、模倣を禁止する。
- ○ 内田工業(株)製品、または同等以上とする。

- ○ マットは別売とする。

別途オプション	ラバークッションマット [AO-9107P]×2

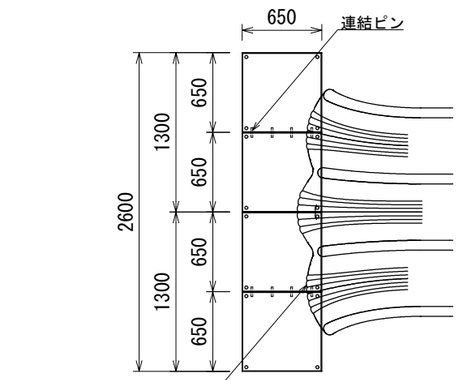

平面図

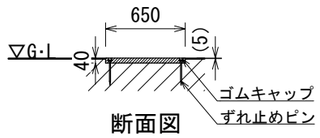

断面図

- ○ カラーは、メーカー標準色(グリーン)とする。
- ○ ISO 9001:2015認証取得企業の製品とする。
- ○ (一社)日本公園施設業協会 SPLマーク表示認定企業の製品とする。
- ○ (一社)日本公園施設業協会 団体賠償責任保険に加入した製品とする。
- ○ 本製品の設計図面の変更、模倣を禁止する。
- ○ 内田工業(株)製品または同等以上とする。

UCHIDA	設計条件	基準風速	地耐力		弊社までご相談ください	メモ
		34 m/s 以下	長期	50 KN/m²	※ 左記に適合しない場所に設置する場合	
			短期	100 KN/m²	※ 地表面粗度区分Ⅲ以外の場合	
日 付	2026.4.1				※ 多雪地域に設置する場合	

名称	ブラスト3スライダー	頁	1/3
		用紙	A3
図番	AC-4001	縮尺	1:50

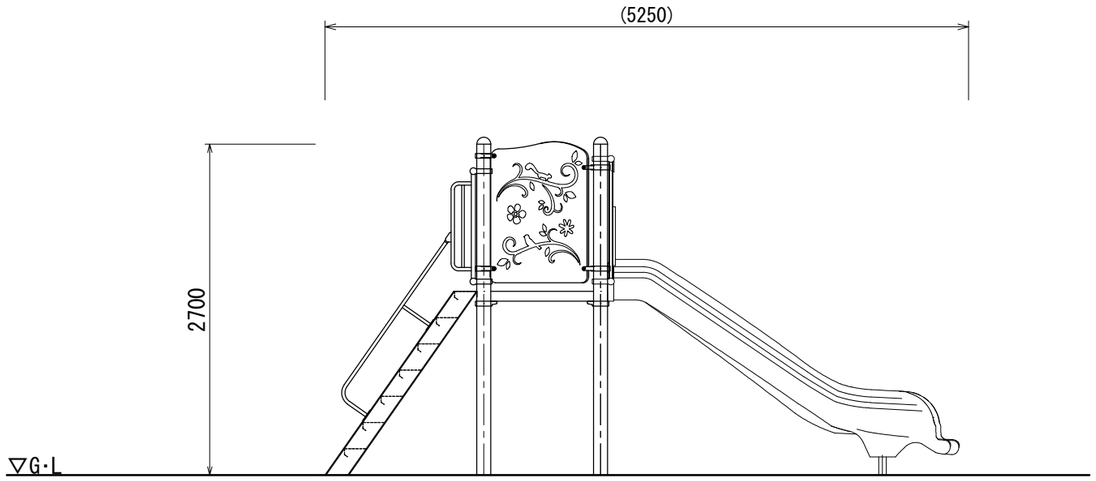

A立面図

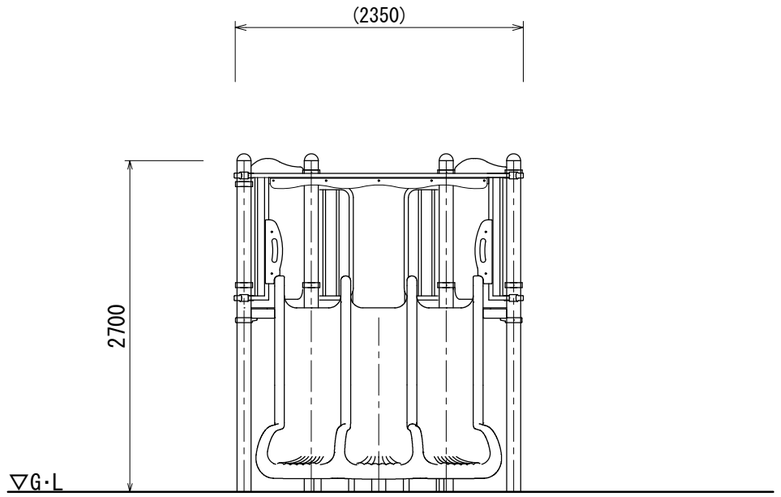

B立面図

UCHIDA	設計条件	基準風速	地耐力		弊社までご相談ください	メモ	名称 ブラスト3スライダー	頁 2/3
		34 m/s 以下	長期	50 KN/m²	※ 左記に適合しない場所に設置する場合			用紙 A3
日 付	2026.4.1		短期	100 KN/m²	※ 地表面粗度区分Ⅲ以外の場合 ※ 多雪地域に設置する場合		図番 AC-4001	縮尺 1:50

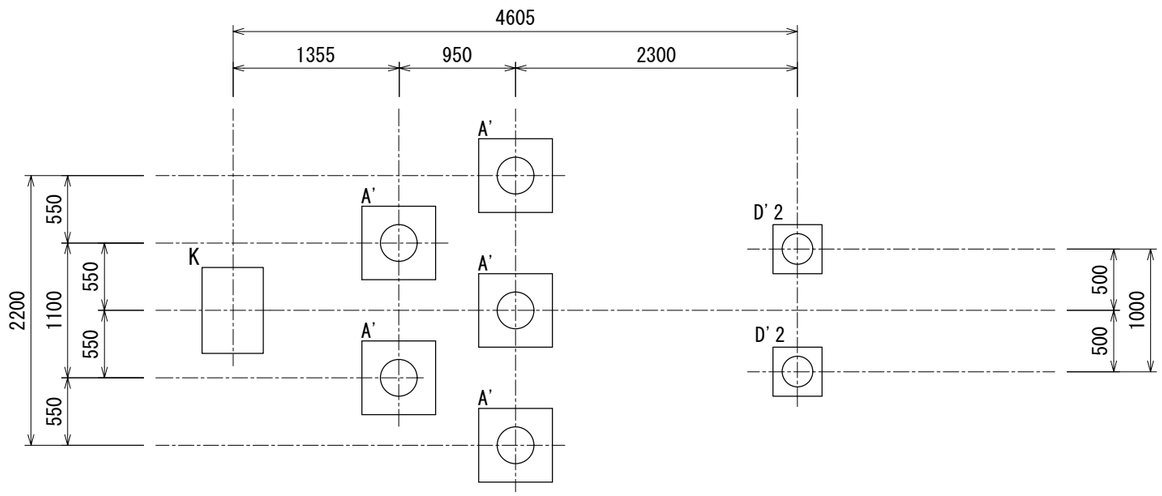

基礎伏図

基礎数	
A'	5
D'2	2
K	1

UCHIDA	設計条件	基準風速	地耐力		弊社までご相談ください	メモ	名称 ブラスト3スライダー	頁 3/3
		34 m/s 以下	長期	50 KN/m²	※ 左記に適合しない場所に設置する場合			用紙 A3
日 付	2026.4.1		短期	100 KN/m²	※ 地表面粗度区分Ⅲ以外の場合 ※ 多雪地域に設置する場合		図番 AC-4001	縮尺 1:50

A'	D'2	K

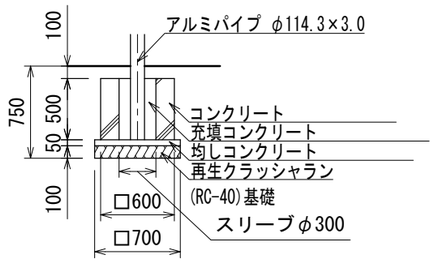

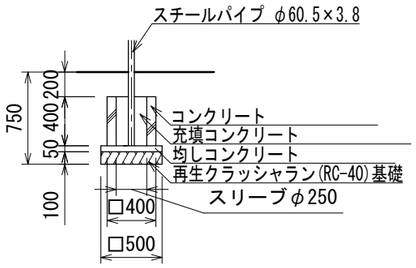

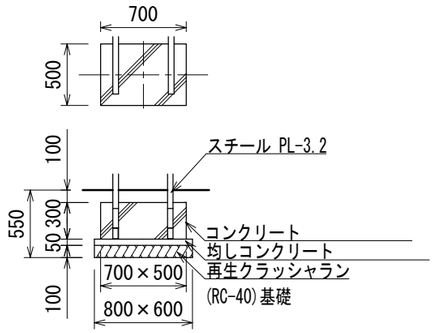

※図面は基礎の寸法を示すものであり、支柱の数量・仕様は実際と異なる場合があります。

UCHIDA	設計条件	基準風速	地耐力		弊社までご相談ください	メモ	名称 標準基礎詳細図
日付 2026.4.1		34 m/s 以下	長期	50 KN/m²	※ 左記に適合しない場所に設置する場合		図番 AC-4001
			短期	100 KN/m²	※ 地表面粗度区分Ⅲ以外の場合 ※ 多雪地域に設置する場合		頁 1/1 用紙 A3 縮尺 1:50