対象年齢
3～12才

| 別途オプション | ラバークッションマット [AO-9107P] |
|---|---|

S=1:60

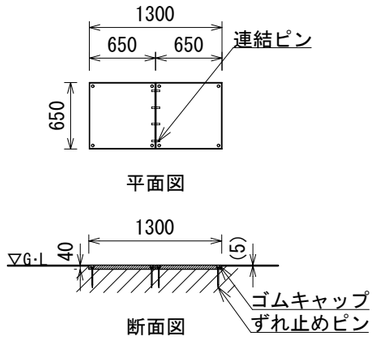


○ カラーは、メーカー標準色(グリーン)とする。
○ ISO 9001:2015認証取得企業の製品とする。
○ (一社)日本公園施設業協会
SPLマーク表示認定企業の製品とする。
○ (一社)日本公園施設業協会
団体賠償責任保険に加入した製品とする。
○ 本製品の設計図面の変更、模倣を禁止する。
○ 内田工業(株)製品または同等以上とする。

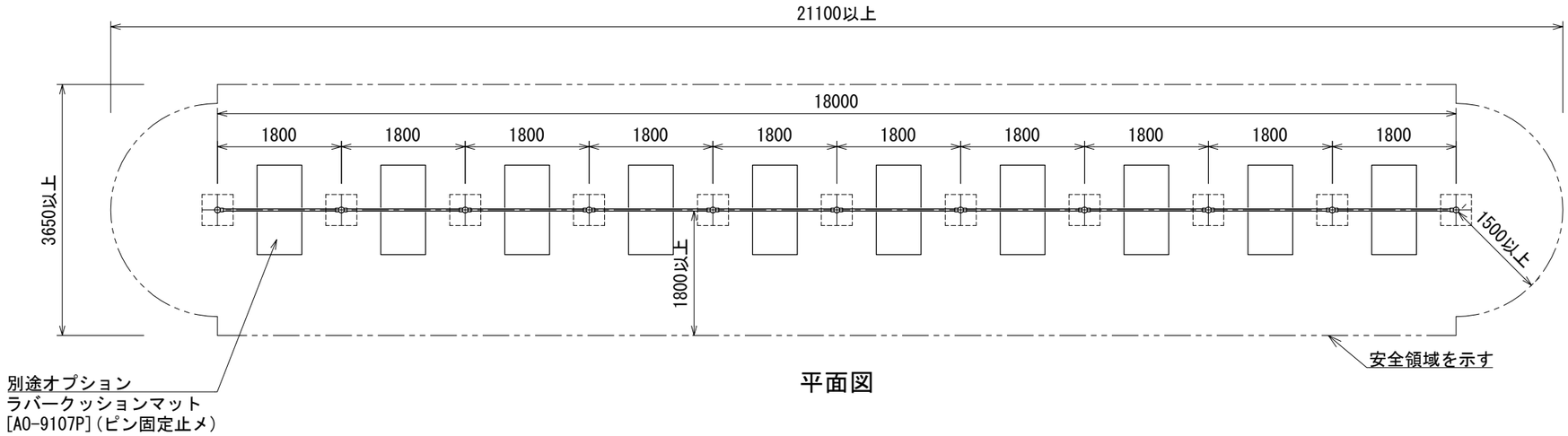


平面図

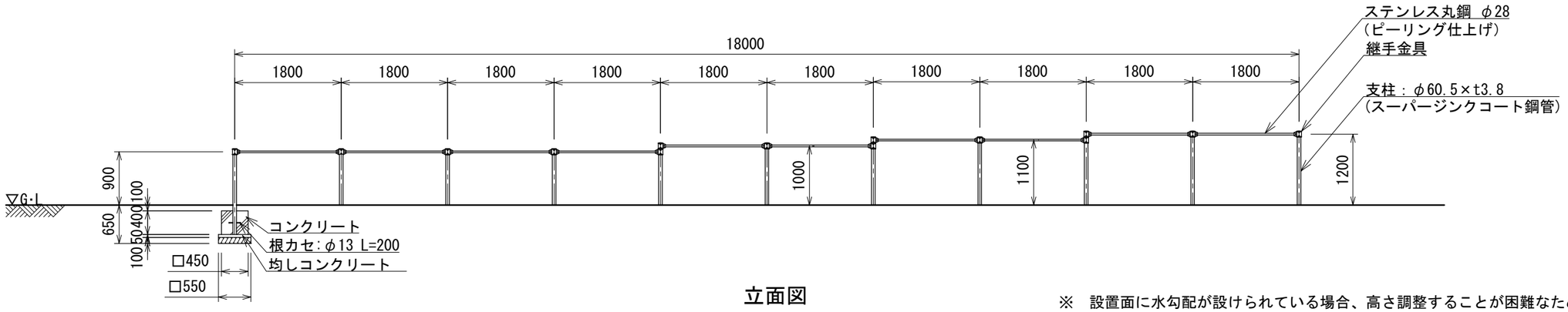


立面図

※ 設置面に水勾配が設けられている場合、高さ調整することが困難なため、事前にご相談下さい。

○ 継手金具はダクタイル鋳鉄(FCD450)とし、ウレタン樹脂塗装仕上げとする。
○ 鉄部(ステンレス丸鋼を除く)は、スーパージンクコート鋼管(溶融亜鉛メッキ+トップコート処理)とし、ウレタン樹脂塗装仕上げとする。(根カセを除く)
○ ステンレスはSUS304とする。
○ 設置する上で、安全領域を確保する事とする。
○ ISO 9001:2015認証取得企業の製品とする。
○ 遊具の安全に関する規準JPFA-SP-S:2024に適合した製品とする。
○ (一社)日本公園施設業協会 SPマーク表示認定企業の製品とする。
○ (一社)日本公園施設業協会 団体賠償責任保険に加入した製品とする。
○ 本製品の設計図面の変更、模倣を禁止する。
○ 内田工業(株)製品または同等以上とする。

| UCHIDA | 設計条件 | 基準風速 | 地耐力 | | 弊社までご相談ください | メモ | 名称 | 頁 |
|---|---|---|---|---|---|---|---|---|
| 日付 2026.4.1 | | 34 m/s 以下 | 長期 | 50 KN/m² | ※ 左記に適合しない場所に設置する場合 | | 低鉄棒10連 塩害仕様 | 1/1 |
| | | | 短期 | 100 KN/m² | ※ 地表面粗度区分Ⅲ以外の場合<br>※ 多雪地域に設置する場合 | | 図番 AM-5119e | 用紙 A3 / 縮尺 1:80 |