○ 継手金具はダクタイル鋳鉄(FCD450)とし、ウレタン樹脂塗装仕上げとする。
○ 支柱・控柱は、スーパージンクコート鋼管(溶融亜鉛メッキ+トップコート処理)とし、ウレタン樹脂塗装仕上げとする。(根カセを除く)
○ ステンレスはSUS304とする。
○ 本製品は大人用とする。
○ 設置する上で、安全領域を確保する事とする。
○ ISO 9001:2015認証取得企業の製品とする。
○ (一社)日本公園施設業協会 SPLマーク表示認定企業の製品とする。
○ (一社)日本公園施設業協会 団体賠償責任保険に加入した製品とする。

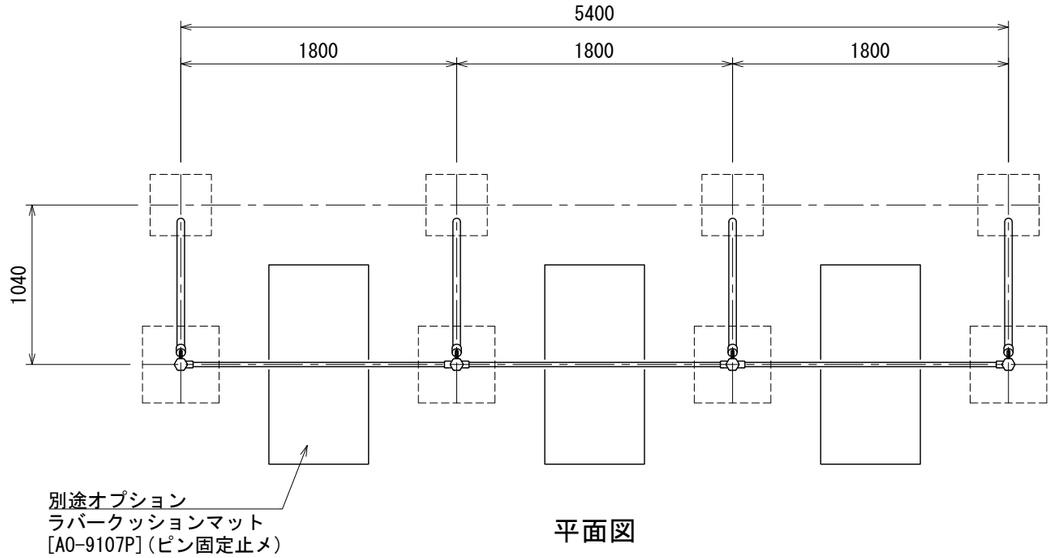

平面図

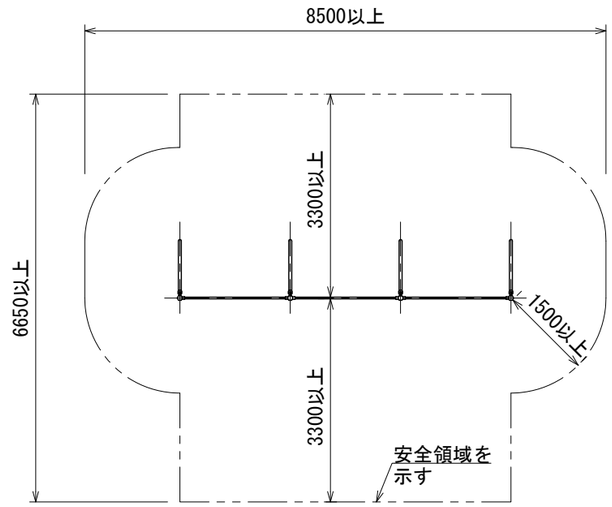

安全領域図 S=1:100

別途オプション	ラバークッションマット [AO-9107P]

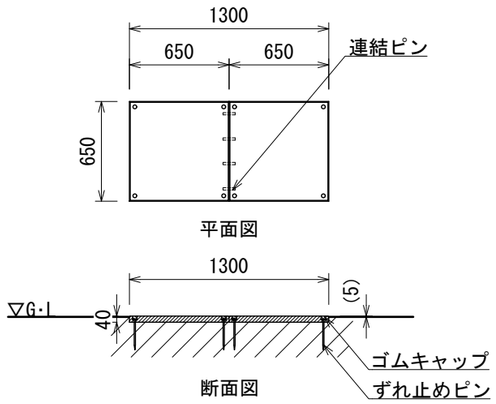

○ カラーは、メーカー標準色(グリーン)とする。
○ ISO 9001:2015認証取得企業の製品とする。
○ (一社)日本公園施設業協会
SPLマーク表示認定企業の製品とする。
○ (一社)日本公園施設業協会
団体賠償責任保険に加入した製品とする。

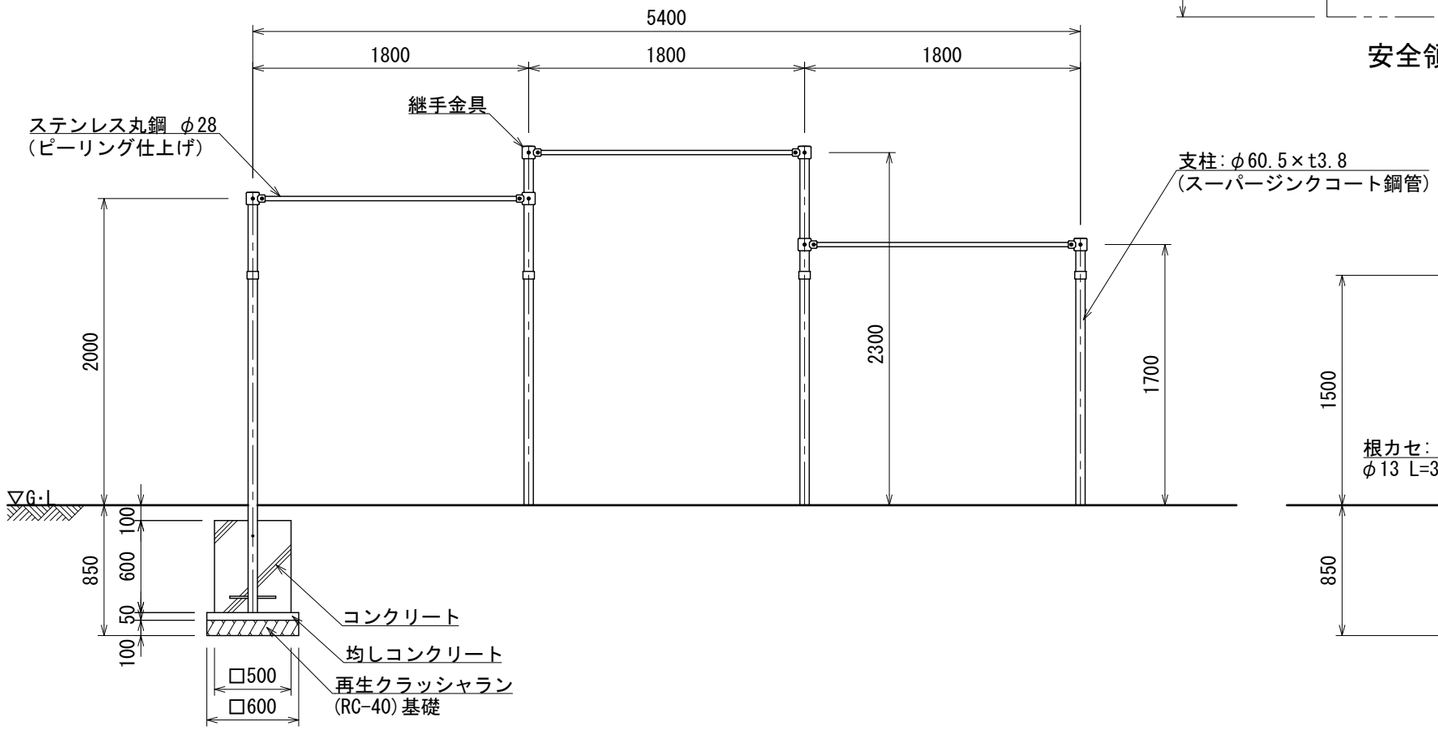

立面図

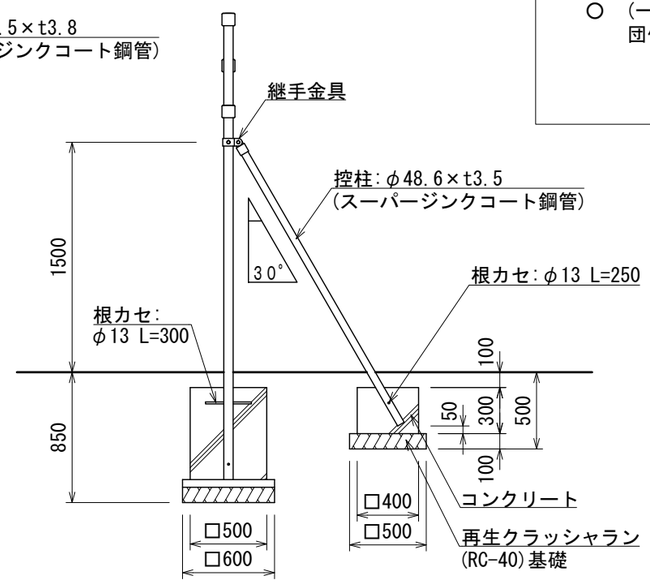

側面図

UCHIDA	設計条件	基準風速	地耐力		弊社までご相談ください	メモ	名称 高鉄棒3連 塩害仕様	頁 1/1
		34 m/s 以下	長期	50 KN/m²	※ 左記に適合しない場所に設置する場合			用紙 A3
日付 2026.7.1			短期	100 KN/m²	※ 地表面粗度区分Ⅲ以外の場合		図番 AM-5812e	縮尺 1:40
					※ 多雪地域に設置する場合			