○ 鉄部は電気亜鉛メッキ処理とし、ウレタン樹脂塗装仕上げとする。(根カセを除く)
○ 設置する上で、安全領域を確保する事とする。
○ 本製品は大人用とする。
○ 積雪について、本製品は一般地域(積雪1m未満)を基準とする。
1m以上積雪する場合は、除雪または雪囲い等を施して下さい。
○ ISO 9001:2015認証取得企業の製品とする。
○ (一社)日本公園施設業協会 SPLマーク表示認定企業の製品とする。
○ (一社)日本公園施設業協会 団体賠償責任保険に加入した製品とする。

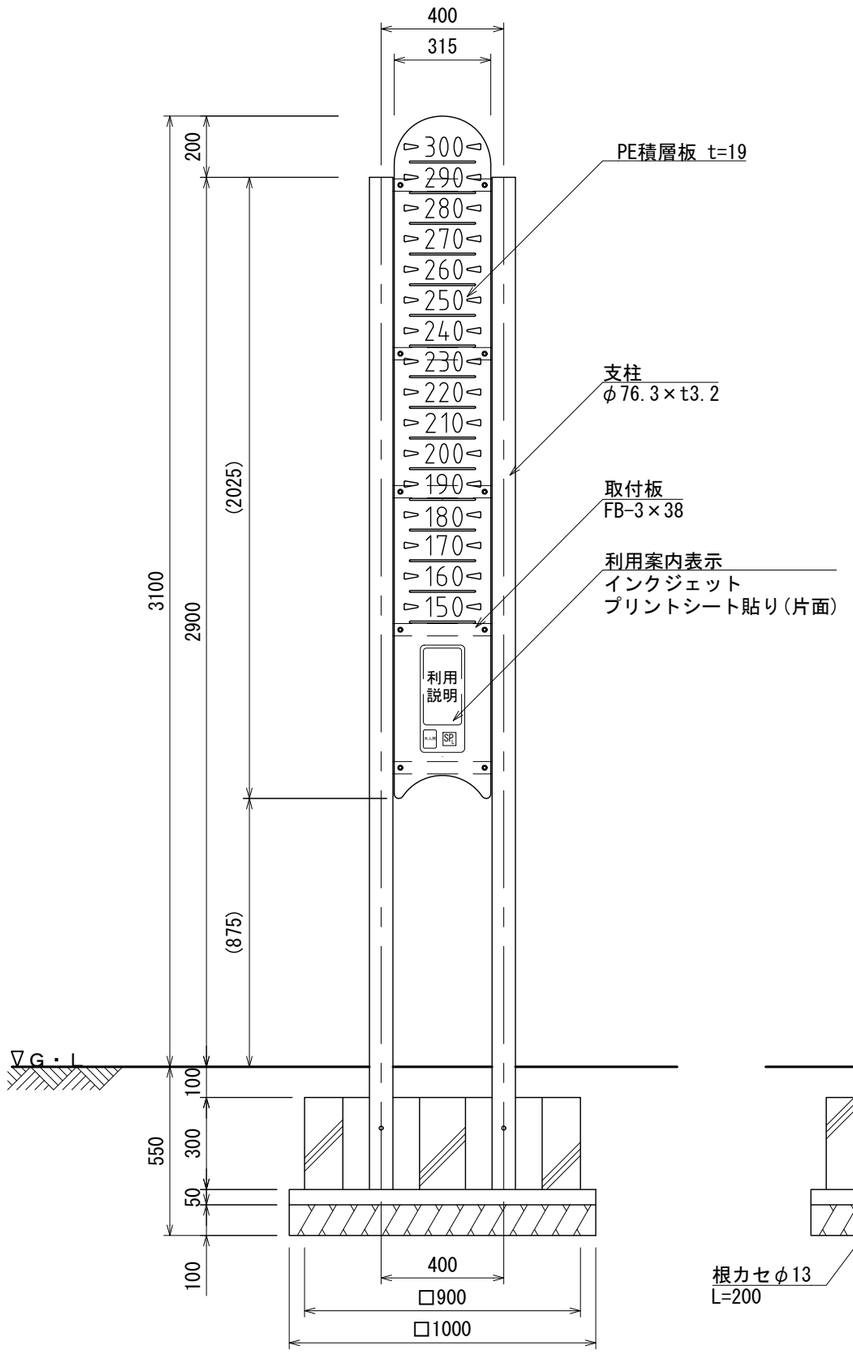

立面図

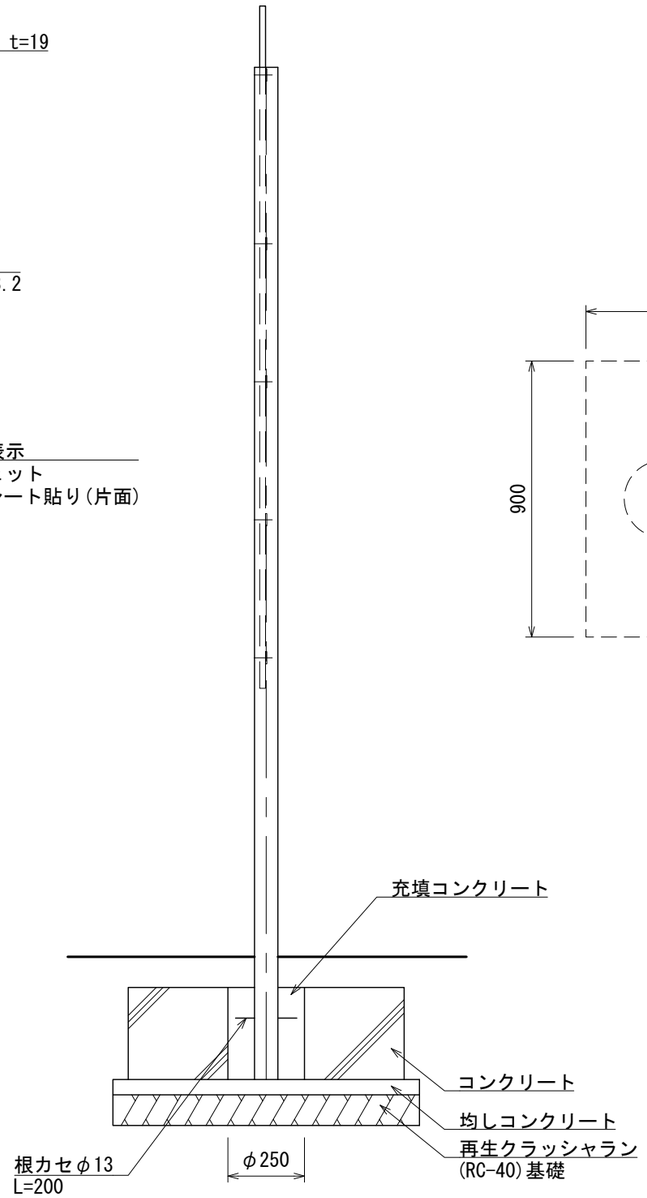

側面図

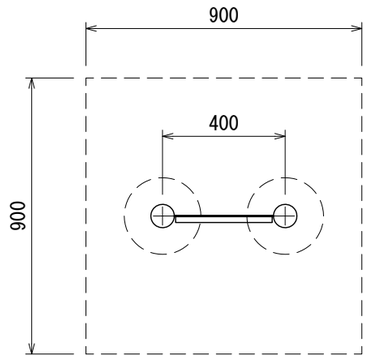

平面図

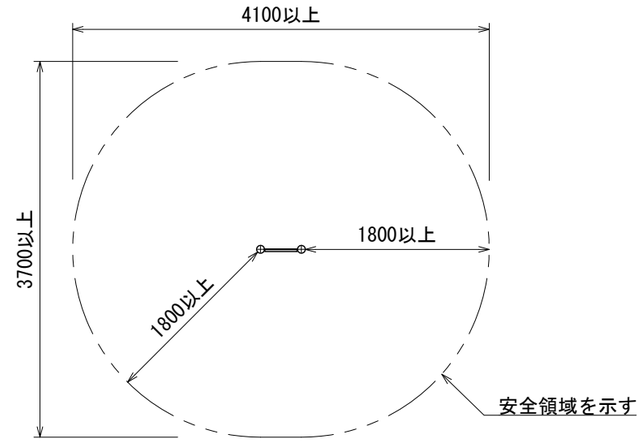

安全領域 S=1:60

UCHIDA	設計条件	基準風速	地耐力		弊社までご相談ください	メモ	名称 スマイルフィット ジャンプタッチ	頁 1/1
		—	長期	50 KN/m²	※ 左記に適合しない場所に設置する場合			用紙 A3
日付 2026.8.1			短期	100 KN/m²	※ 地表面粗度区分Ⅲ以外の場合		図番 AF-1616	縮尺 1:20