対象年齢
3～6 才

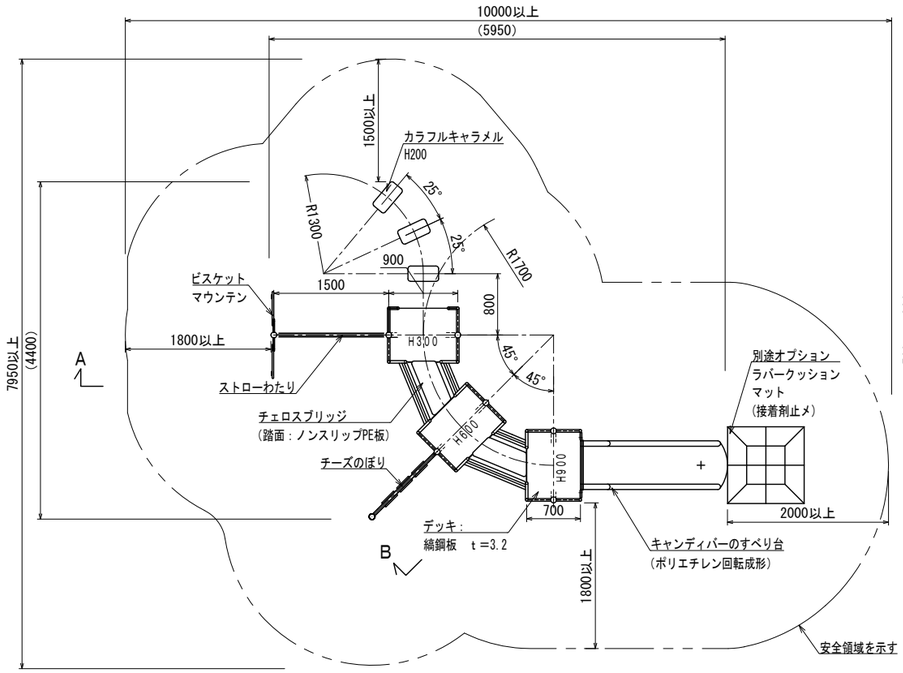

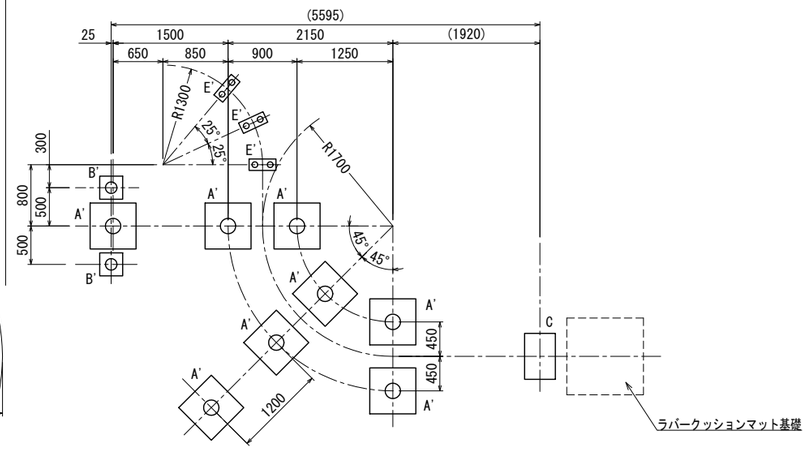

オプション
ラバークッションマット　S=1:30(A1)
S=1:60(A3)

[A0-9112]

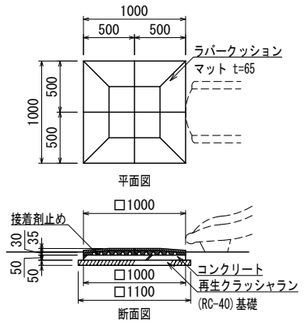

※　マットの基礎は、スライダー設置後に施工すること。
○　カラーは、メーカー標準色とする。
○　ISO 9001:2015認証取得企業の製品とする。
○　(一社)日本公園施設業協会 SPLマーク表示認定企業の製品とする。
○　(一社)日本公園施設業協会 団体賠償責任保険に加入した製品とする。

ビスケットマウンテン

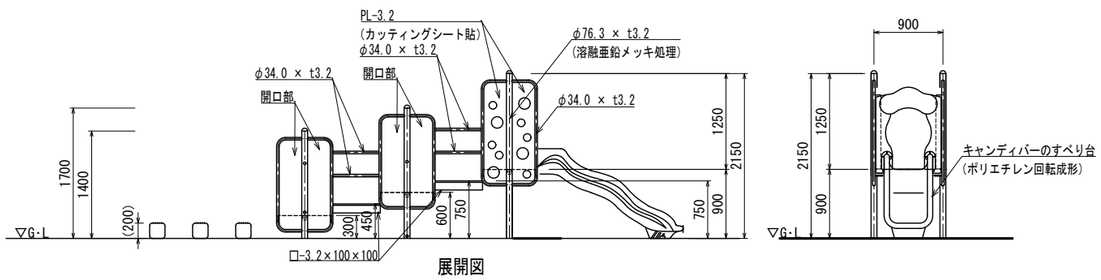

展開図

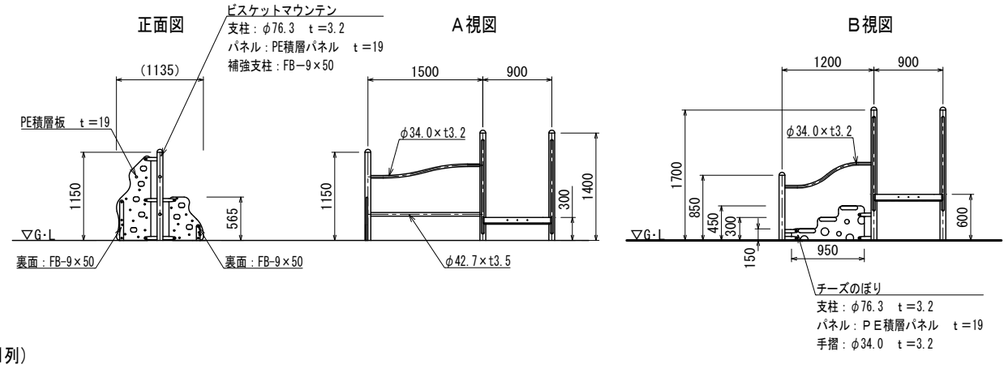

カラフルキャラメル詳細図

S=1:20(A1)
S=1:40(A3)

H200 (1列)

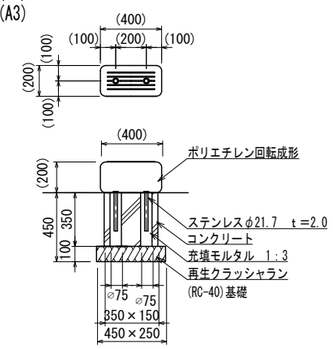

E' 基礎

基礎詳細図　S=1:30(A1)
S=1:60(A3)

A' 基礎詳細図

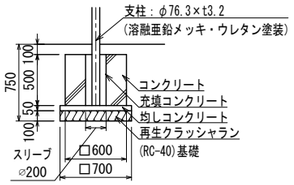

B' 基礎詳細図

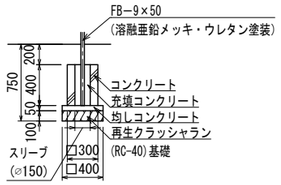

C基礎詳細図

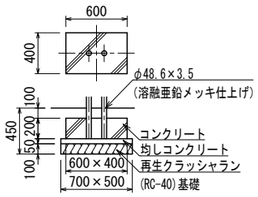

○　指示なき鉄部は電気亜鉛メッキ処理とする。
○　指示無き鉄部の塗装は、ウレタン樹脂塗装とする。（メーカー標準色）
○　すべり台はポリエチレン回転成形品とし、メーカー標準色とする。
○　ポリエチレン積層板（ＰＥ積層板）は、メーカー標準色とする。
○　設置する上で、安全領域を確保する事とする。
○　積雪について、本製品は一般地域(積雪1m未満)を基準とする。
　　1m以上積雪する場合は、除雪または雪囲い等を施して下さい。
○　ISO 9001:2015認証取得企業の製品とする。
○　遊具の安全に関する規準JPFA-SP-S:2024に適合した製品とする。
○　(一社)日本公園施設業協会 SPマーク表示認定企業の製品とする。
○　(一社)日本公園施設業協会 団体賠償責任保険に加入した製品とする。

UCHIDA	設計条件	基準風速	地耐力		弊社までご相談ください	メモ
日付 2026.8.1		34 m/s 以下	長期	50 KN/m²	※ 左記に適合しない場所に設置する場合	
			短期	100 KN/m²	※ 地表面粗度区分Ⅲ以外の場合	

名称　スモールアドベンチャー
図番　AM-7313
頁　1/1
用紙　A3
縮尺　1:80　1:40(A1)