対象年齢
3～6才

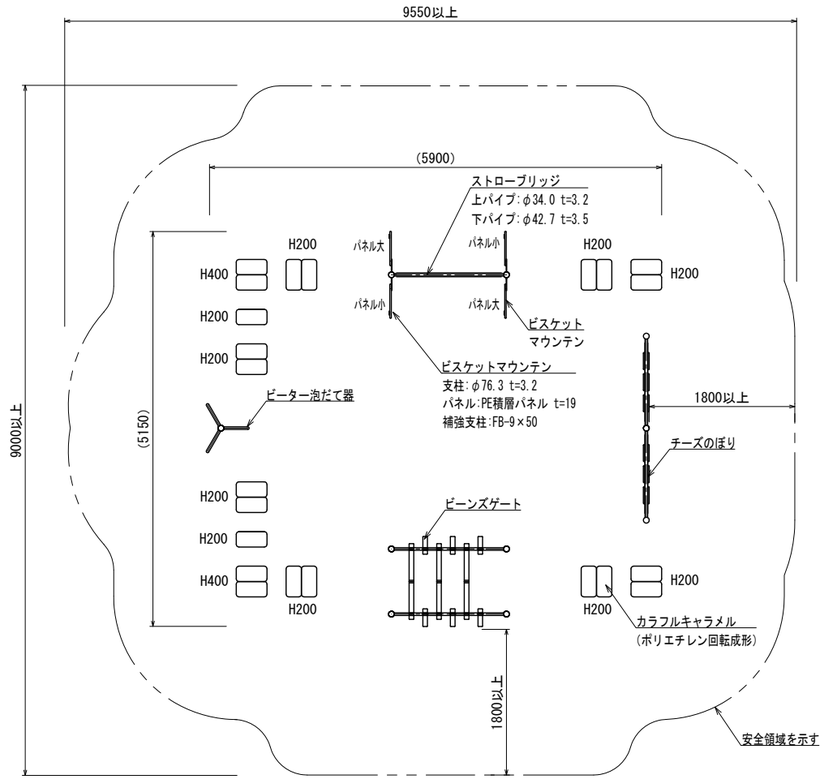

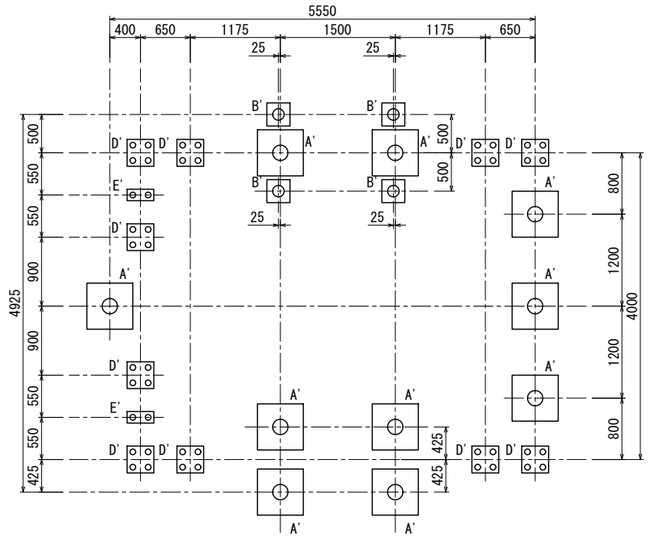

○ 指示なき鉄部は電気亜鉛メッキ処理とする。
○ 指示無き鉄部の塗装は、ウレタン樹脂塗装とする。(メーカー標準色)
○ ポリエチレン積層板 (PE積層板) は、メーカー標準色とする。
○ 設置する上で、安全領域を確保する事とする。
○ 積雪について、本製品は一般地域(積雪1m未満)を基準とする。
1m以上積雪する場合は、除雪または雪囲い等を施して下さい。
○ ISO 9001:2015認証取得企業の製品とする。
○ 遊具の安全に関する規準JPFA-SP-S:2024に適合した製品とする。
○ (一社)日本公園施設業協会 SPマーク表示認定企業の製品とする。
○ (一社)日本公園施設業協会 団体賠償責任保険に加入した製品とする。

基礎詳細図 S=1:30(A1) S=1:60(A3)

A'基礎詳細図

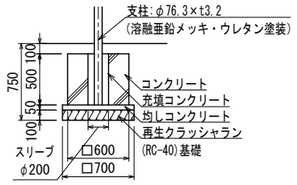

B'基礎詳細図

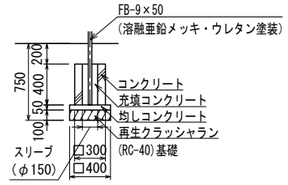

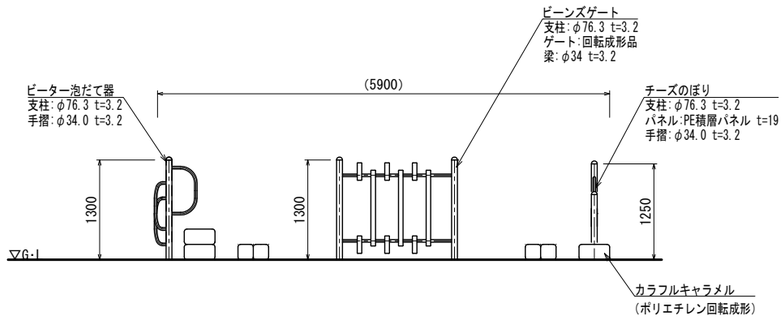

カラフルキャラメル詳細図
S=1:20(A1)
S=1:40(A3)

H200 (1列)

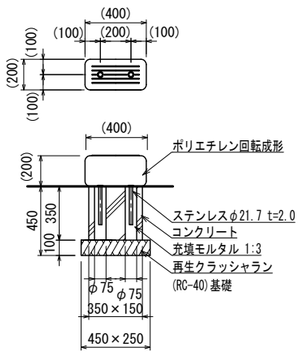

E'基礎

H200 (2列)

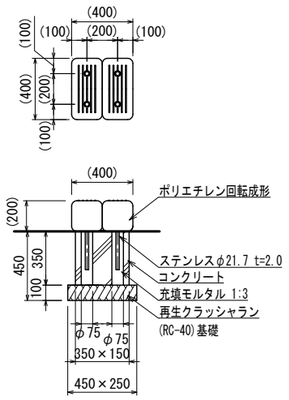

D'基礎

H400 (2列)

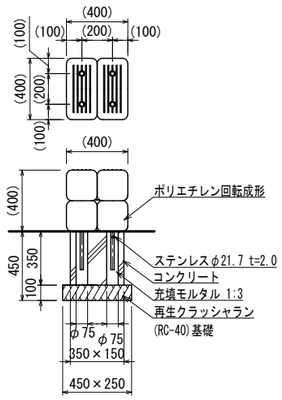

D'基礎

UCHIDA	設計条件	基準風速	地耐力		弊社までご相談ください	メモ
日付 2026.8.1		34 m/s 以下	長期	50 KN/m²	※ 左記に適合しない場所に設置する場合	
			短期	100 KN/m²	※ 地表面粗度区分Ⅲ以外の場合	

名称	スモールアドベンチャー	頁	1/1
		用紙	A3
図番	AM-7315	縮尺	1:80