対象年齢
3～6才

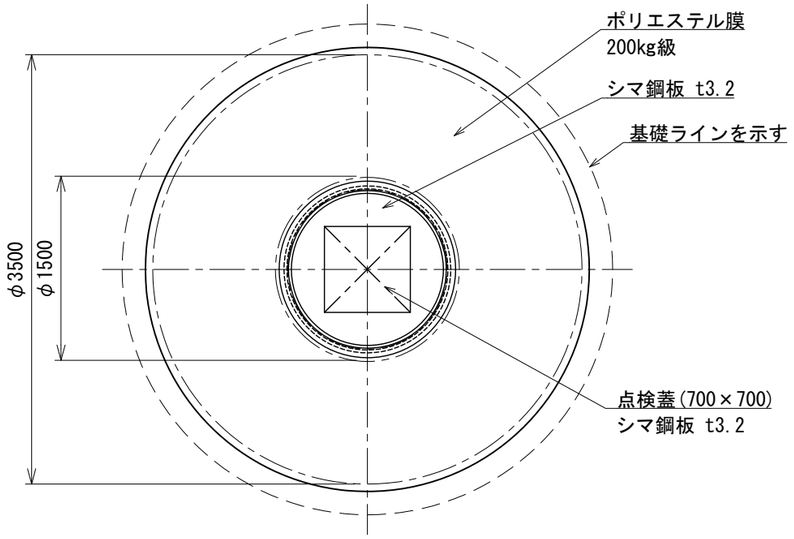

平面図

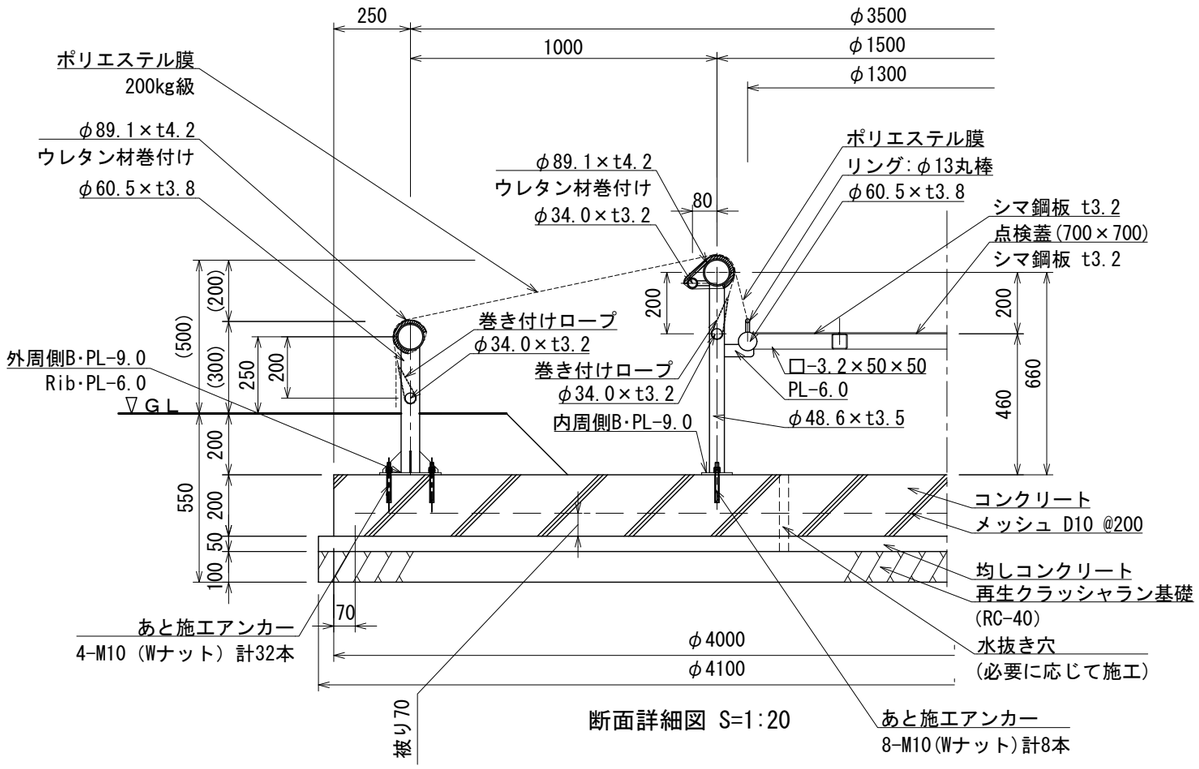

断面詳細図 S=1:20

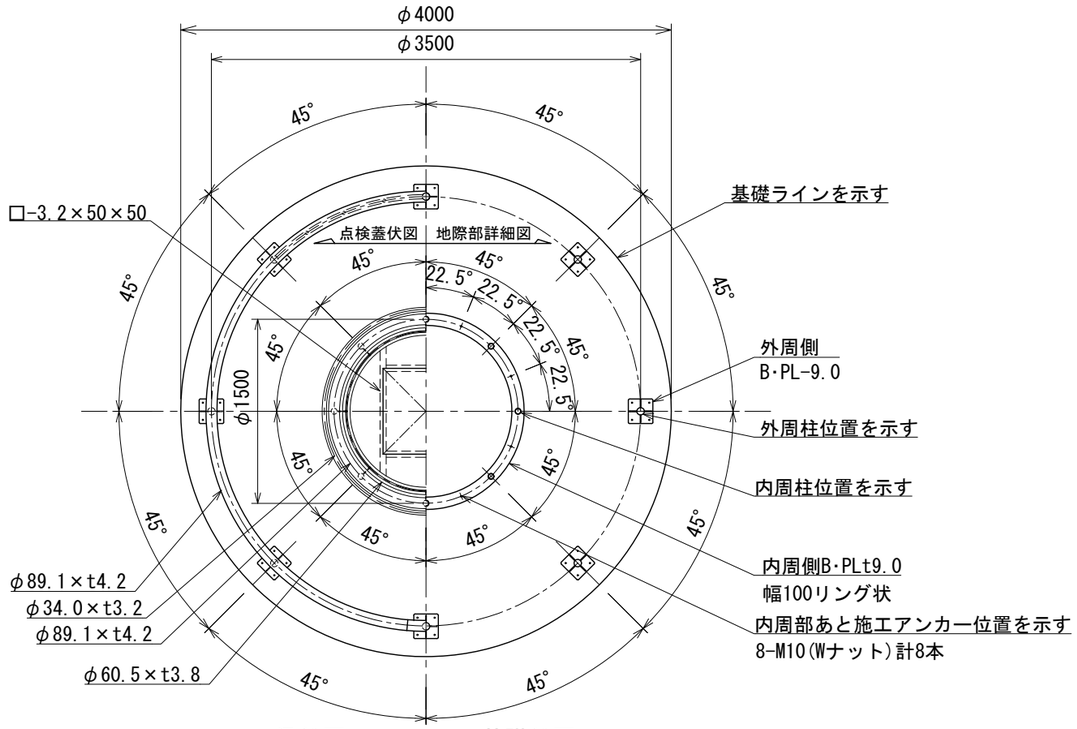

梁伏図　　基礎伏図

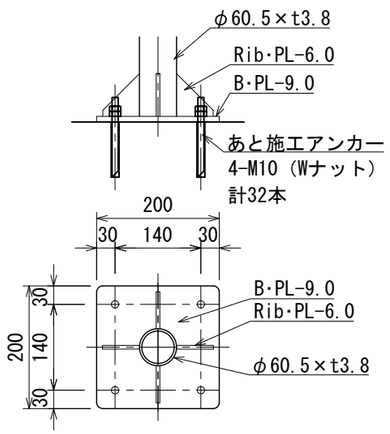

外周側ベースプレート詳細図　S=1:10

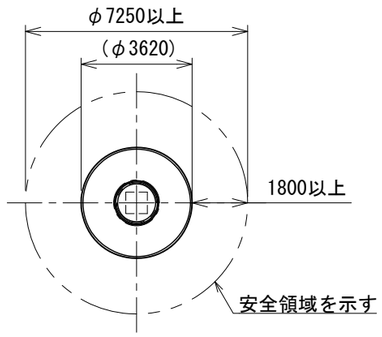

安全領域図　S=1:200

- ○ 鉄部は溶融亜鉛メッキ処理とし、ウレタン樹脂塗装仕上げとする。
- ○ 溶融亜鉛メッキの溶接部は、高濃度亜鉛末塗布処理とする。
- ○ あと施工アンカーは接着型M10とし、穿孔径は12mm、穿孔深さは90mmとする。
- ○ 設置する上で、安全領域を確保する事とする。
- ○ 積雪について、本製品は一般地域(積雪1m未満)を基準とする。
  1m以上積雪する場合は、除雪または雪囲い等を施して下さい。
- ○ ISO 9001:2015認証取得企業の製品とする。
- ○ 遊具の安全に関する規準JPFA-SP-S:2024に適合した製品とする。
- ○ (一社)日本公園施設業協会 SPマーク表示認定企業の製品とする。
- ○ (一社)日本公園施設業協会 団体賠償責任保険に加入した製品とする。

UCHIDA	設計条件	基準風速	地耐力		弊社までご相談ください	メモ	名称 ふわふわゲレンデ 直径3.5mタイプ	頁 1/1
		34 m/s 以下	長期	50 KN/m²	※ 左記に適合しない場所に設置する場合			用紙 A3
日付	2026.8.1		短期	100 KN/m²	※ 地表面粗度区分Ⅲ以外の場合		図番 AM-9201	縮尺 1:50