対象年齢
3～6 才

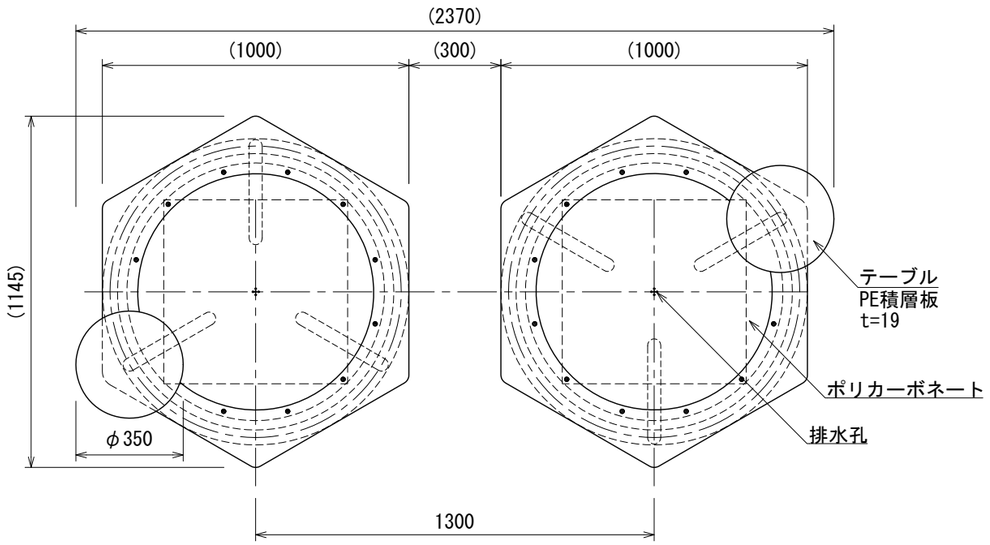

平面図

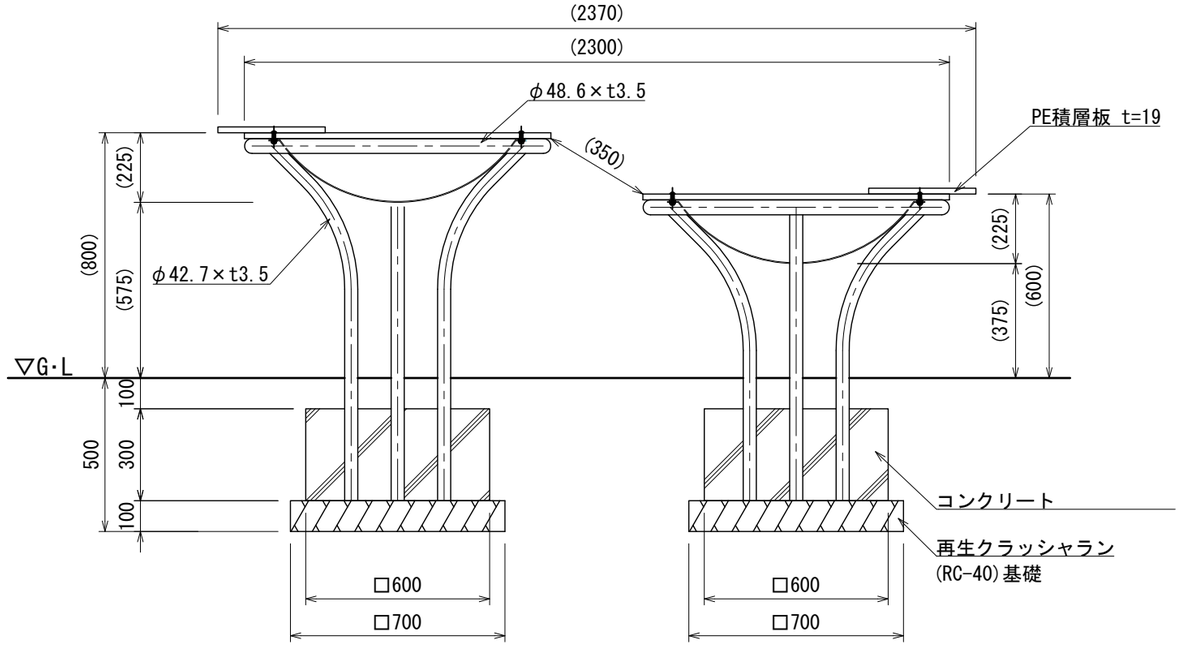

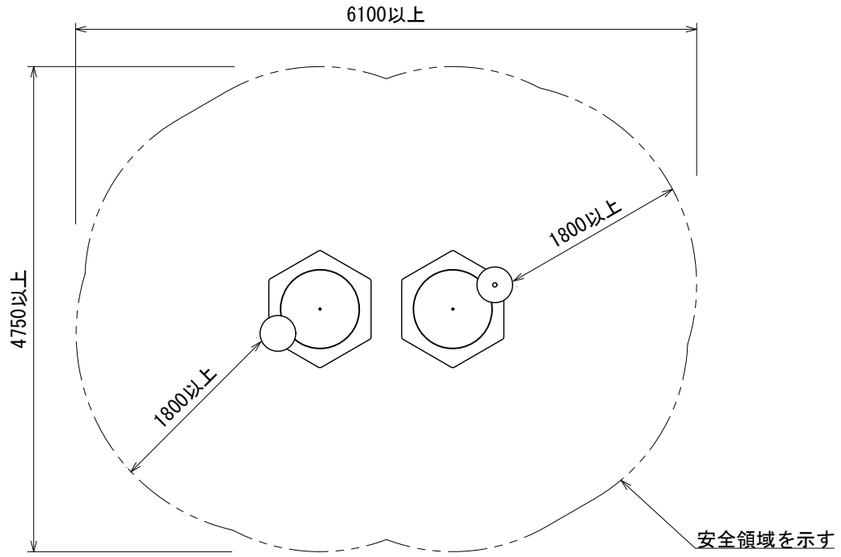

安全領域図 S=1:60

- ○ 色は、カタログ標準色とする。
- ○ 鉄部は電気亜鉛メッキ処理とし、ウレタン樹脂塗料塗りとする。(メーカー標準色)
- ○ 積雪について、本製品は一般地域(積雪1m未満)を基準とする。
  1m以上積雪する場合は、除雪または雪囲い等を施すこと。
- ○ 設置する上で、安全領域を確保する事とする。
- ○ ISO 9001:2015認証取得企業の製品とする。
- ○ 遊具の安全に関する規準JPFA-SP-S:2024に適合した製品とする。
- ○ (一社)日本公園施設業協会 SPマーク表示認定企業の製品とする。
- ○ (一社)日本公園施設業協会 団体賠償責任保険に加入した製品とする。

UCHIDA	設計条件	基準風速	地耐力		弊社までご相談ください	メモ	名称 ハニカムサンドテーブル	頁 1/1
		—	長期	50 KN/m²	※ 左記に適合しない場所に設置する場合			用紙 A3
日 付 2026.8.1			短期	100 KN/m²	※ 地表面粗度区分Ⅲ以外の場合		図番 DA-5921	縮尺 1:20