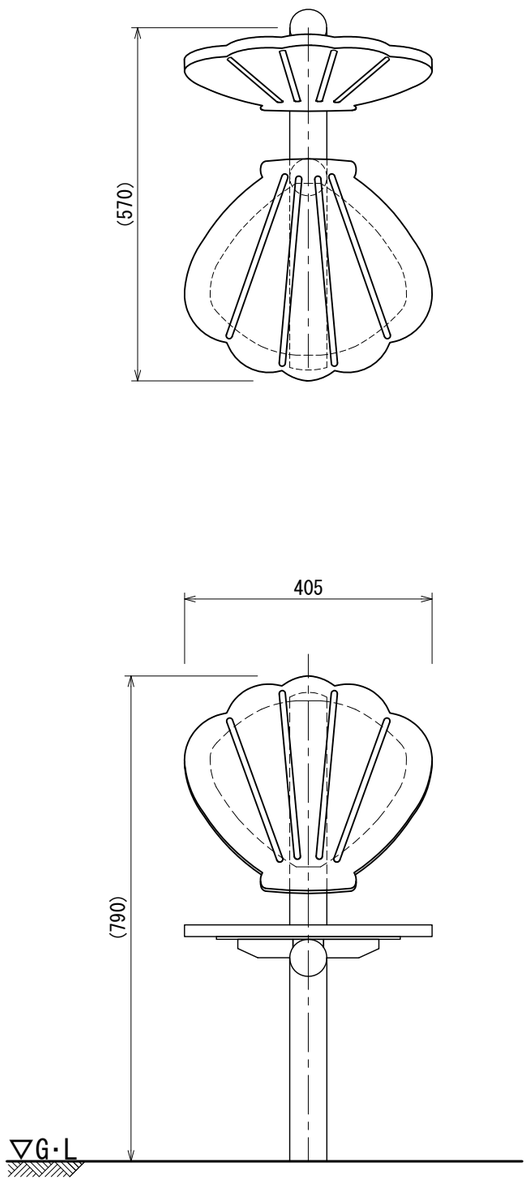

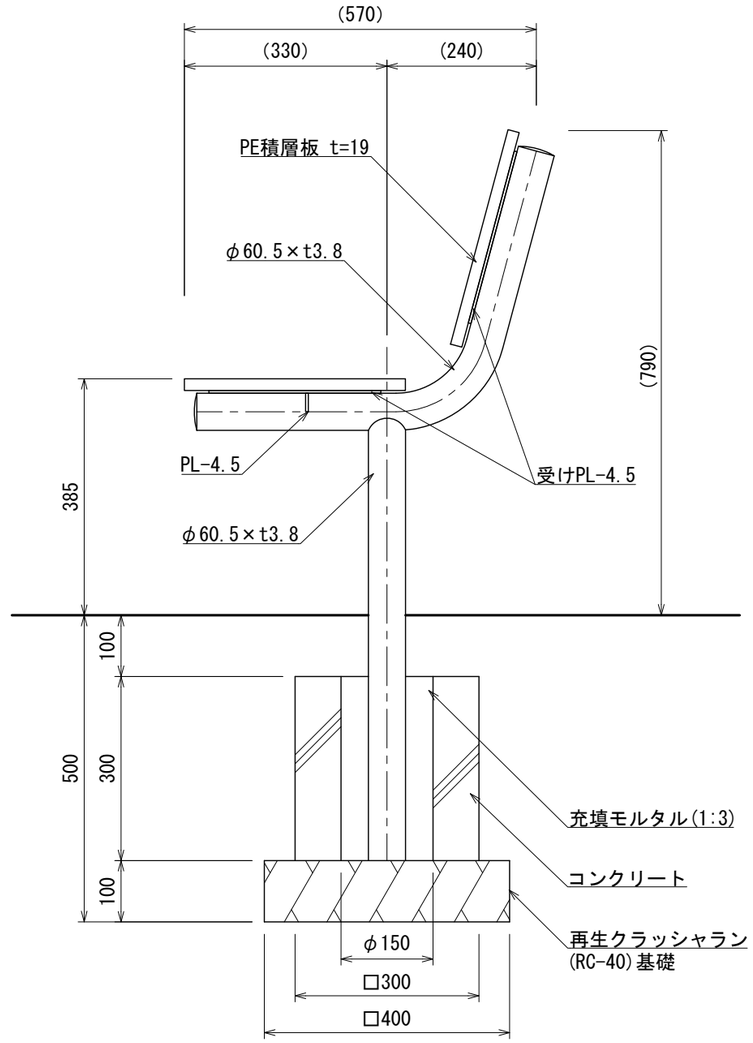

断面図

- ○ 鉄部は電気亜鉛メッキ処理とし、ウレタン樹脂塗装仕上げとする。(メーカー指定色)
- ○ 隙間やボルト接合部については、遊具の安全に関する規準 JPFA-SP-S:2024に準ずるものとする。
- ○ ISO 9001:2015認証取得企業の製品とする。
- ○ (一社)日本公園施設業協会 SPLマーク表示認定企業の製品とする。
- ○ (一社)日本公園施設業協会 団体賠償責任保険に加入した製品とする。

UCHIDA	メモ	名称 貝がらベンチ	頁 1/1
			用紙 A3
日付 2026.8.1		図番 DB-3002-A	縮尺 1:10